DUNAVOX
THE WINE COOLING EXPERT

DUNAVOX AROUND THE WORLD

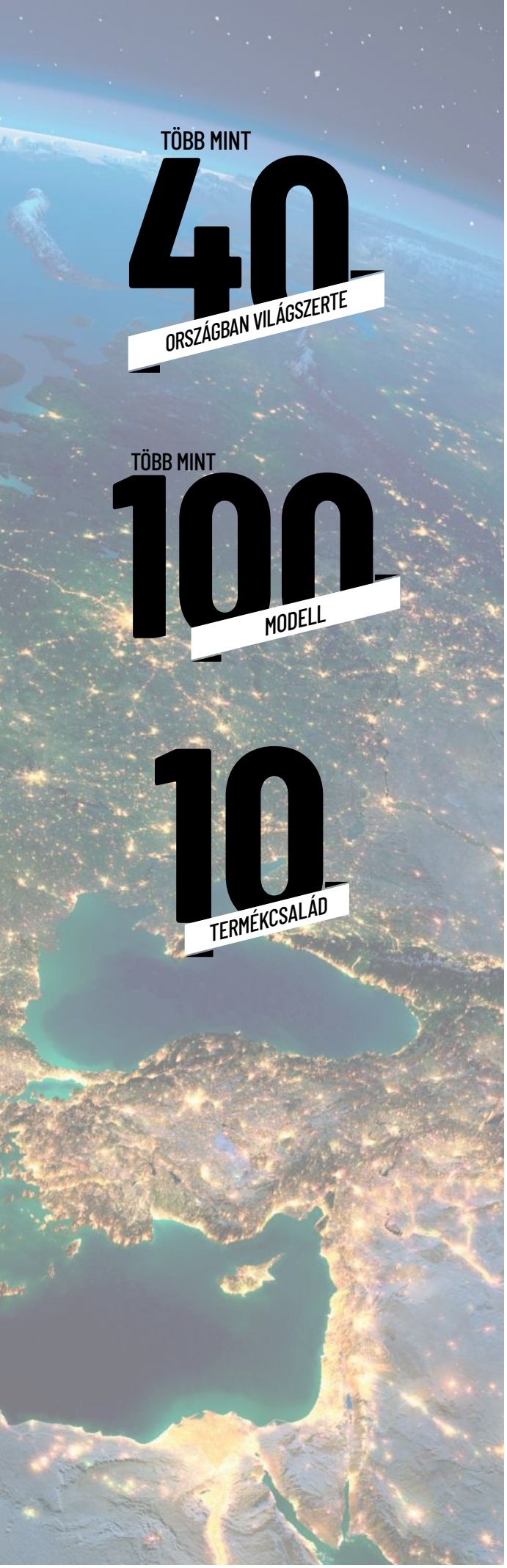

GLOBÁLIS LÁTÁSMÓDUNK

A Dunavox, díjnyertes borhűtő márkaként közel húsz éve dolgozik a professzionális otthoni bortárolásért. A Dunavox prémium termékei minimalisták, mégis funkcionális módon formatervezettek. A praktikus belső elrendezés a legmodernebb technológiával és energiahatékonysággal párosul.
A közelmúltban történt üzleti fejlesztéseinknek köszönhetően Európa legnagyobb kínálatával rendelkezünk, több mint 50 különböző felső kategóriás borhűtőt forgalmazunk. Globális disztribúciós hálózatunk és 5 Dunavox leányvállaltunk (GB, ES, IT, BNL, DE) több mint 40 országban teszi elérhetővé kínálatunkat, magas színvonalú technikai támogatással párosulva, az értékesítést követően is.

DUNAVOX Kft., Hungary - Központ

2151 Fót, Fehérkő utca 8/B
Phone: +36 27 594 054
Email: info@dunavox.com

DUNAVOX Deutschland GmbH, Germany

84056 Rottenburg Dieselstrasse 34
Phone: +49 8781 2014130
Email: deutschland@dunavox.com

DUNAVOX Benelux B.V., The Netherlands

Postbus 13251, 3507 LG, Utrecht
Phone: +31 0 307430230
Email: nederland@dunavox.com, belgie@dunavox.com

DUNAVOX Italia s.r.l, Italy

31031 Caerano di San Marco
Phone: +39 0423 650022
Email: info@dunavox.it

DUNAVOX GB Ltd., The United Kingdom

Unit 3 Central Trading Estate, Chester, CH4 8SX
Phone: 01244 681 369
Email: sales.gb@dunavox.com

DUNAVOX Iberia sl, Spain

08402 Granollers-Barcelona, C/ Pallars 6, planta 7ª
Phone: +34 938 700 895
Email: iberia@dunavox.com

DUNAVOX Poland Business Development Team, Poland

Phone: +48 604 405 804, +48 661 955 506
Email: kontakt.polska@dunavox.com

Luxury LIFESTYLE AWARDS
WINNER 2020
THE BEST LUXURY WINE FRIDGE
THE WORLD

DUNAVOX PREMIUM MEGOLDÁSOK

EGY ÉS KÉT HŐMÉRSÉKLETI ZÓNA

A Dunavox borhűtők egy, kettő, illetve három hűtési zónával rendelkeznek. A termékválaszték sokfélesége lehetőséget kínál egyszerre többféle bor ideális hőmérsékleten történő tárolására.

ALSÓ SZELLŐZÉS

A szellőzőrácsot szabadon kell tartani; a kompresszor által termelt meleg levegő az egyik oldalon keresztül távozik, a másik oldalon pedig a hűvösebb levegő a hűtő megfelelő szellőzését lehetővé tevő csendes ventilátorokon keresztül áramlik be. Flow, Grande és Sera termékcsalád fő jellemzője.

Ha a borhűtő előtt lábazat van, akkor a megfelelő szellőzés biztosítása érdekében a lábazatba rácsot kell szerelni. A hűtő közelében lévő hőforrások pl. sütő, padlófűtés csökkentik a borhűtő élettartamát.

INTEGRÁLT SZELLŐZTETÉSI RENDSZER

Egyszerűen, lábazati szellőző nélkül telepíthető; lehetővé teszi a beépített hűtők pult alá történő beépítését, a konyha vonalainak megtartása mellett. A készülék nem igényli szellőző kialakítását a bútorban.

VÁLSZTHATÓ AJTÓ TÍPUSOK

Fekete üvegajtó, rozsdamentes acél ajtó, matt fekete ajtó, RAL színű ajtó, bútorlap rögzítési lehetőség - bármilyen konyhai stílushoz vagy színhez illeszkedő kivitel.

Matt fekete

Fekete üveg

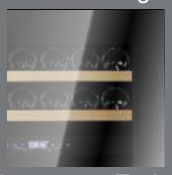

Inox

RAL szín

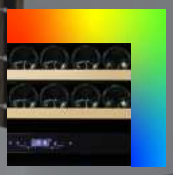

Technikai ajtó

PUSH-TO-OPEN

Az ajtónyitása automatikusan történik, óvatosan nyomja meg az ajtót az ajtónyitás aktiválásához. Az automata ajtónyitású készülékek tökéletesen illeszkednek a fogantyúnélküli minimalista stílusú konyhákba.

BEÉPÍTETT AJTÓZÁR

A beépített zár megakadályozza az illetéktelen hozzáférést a palackokhoz és a hőmérsékletszabályozáshoz; otthoni vagy kereskedelmi, éttermi használatra egyaránt alkalmas. Minden zárható borhűtő alul záródik. A zárral ellátott borhűtőhöz két kulcs tartozik.

FOGANTYÚS AJTÓNYITÁS

A fekete ajtók fekete fogantyúval, az Inox ajtók rozsdamentes acél fogantyúval rendelhetőek. Ez a klasszikus ajtónyitási módszer. A fogantyú lehetővé teszi az ajtó kézi nyitását és zárását.

MULTI LED VILÁGÍTÁS

A Dunavox borhűtők beltéri LED fénye fehérre, borostyánsárgára és kékre is állítható. Ez a funkció számos lehetőséget kínál a tökéletes megvilágítási lehetőség beállításához.

REJTETT FOGANTYÚS AJTÓ

A pult alatti borhűtők legújabb dizájn trendjeinek megfelelően hűtőink egy kis része rejtett fogantyúval is kapható.

DUNAVOX PREMIUM MEGOLDÁSOK

TELESZKÓPOS FA POLCOK

A teljesen kihúzható, sinen csúszó, teleszkópos polcok teljes láthatóságot és hozzáférést biztosítanak gyűjteménye minden palackjához. A teljesen kihúzható polcokkal könnyedén hozzáférhet boraihoz.

LABEL VIEW POLCOK

Kifejezetten a nagyobb palackok számára tervezték, a polcok közötti optimális távolság kényelmesen illeszkedik a pezsgős és proseccós palackokhoz. A palackok különleges bemutató polcokon helyezkednek el. A palack kapacitása és a polctávolság a következő méretekkel rendelkező, szabványos formájú pezsgősüvegeken alapul (750ml 310x85mm).

TFT ÉRINTŐKÉPERNYŐ

A háztartási készülékekben alkalmazott legújabb technológia, lapozgasson a beállítási menüben, úgy, mint a mobiltelefonján; változtassa meg a beállításokat a mobiltelefonjáról, és állítsa be a hőmérsékletet a színes kijelző segítségével.

LED KIJELZŐ

A LED kijelző lehetővé teszi a gyors és egyszerű használatot a kívánt hőmérséklet beállításához és ellenőrzéséhez, illetve a világítás be- és kikapcsolásához.

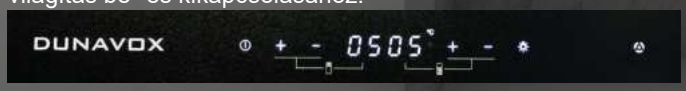

LCD KIJELZŐ

LCD érintőképernyős kijelző, amely különböző funkciókat, például a belső légáramlást és a fény színét mutatja.

TECHNIKAI AJTÓ

A technikai ajtó lehetőséget kínál a borhűtőnk és bútoraink teljes összhangjára. A konyhában használni kívánt bútorlap rögzíthető a készülék ajtajára is.

FELBONTOTT PALACKOK TÁROLÁSA

A Home sorozat egyedülálló funkciót kínál a nyitott palackok álló helyzetben történő tárolására. A készülék elülső részét az álló palackok tárolására tervezték.

KÜLTÉRI ELHELYEZÉS

A Dunavox borhűtőket beltéri használatra tervezték, azonban néhány feltétel betartásával a készülékeket kültéren is lehet használni. Tartsa a borhűtőt közvetlen napfénytől távol, és állítsa fedett, esőtől védett helyre. Ne tartsa a készüléket a szabadban, ha a környezeti hőmérséklet 18°C alá csökken.

WIFI + OKOS OTTHON ALKALMAZÁS

Tapasztalja meg a páratlan kényelmet és vezérlést borhűtőnk fejlett WiFi és okos otthon alkalmazás funkcióival. Akár otthon, akár a munkahelyén, akár útközben van, maradjon kapcsolatban borkollekciójával, mint még soha, és biztosítsa, hogy minden palack tökéletesen hűtött és élvezhető legyen, amikor csak a pillanat úgy hozza.

TELEPÍTÉS/ ELHELYEZÉS

A palack kapacitás széles skálán mozog, 16 és 50 palack között. Ezek a hűtők nem építhetők be vagy helyezhetők pult alá. Csak a szabadon álló telepítés megengedett, mivel ezek a hűtők nem rendelkeznek elülső szellőző ráccsal, ahol a szellőztetés történhet. A megfelelő működéshez a készülékek körül szabad térre van szükség. A kondenzátor a test belsejében van elhelyezve, ez azt jelenti, hogy a hőelvonás a hűtő oldalain és tetején történik. Ezért kulcsfontosságú, hogy ezeket az egységeket ne építsék be.

JACHT- ÉS HAJÓ TELEPÍTÉS

Élvezze a tökéletesen hűtött borok luxusát a tengeren a tengerjáró hajók fedélzetén található korszerű borhűtőinkkel. Elegáns és hatékony borhűtőinket úgy terveztük, hogy megőrizzék kedvenc borai finom ízét és aromáját, így minden egyes korty ugyanolyan élvezetes lesz, mint az első. Emelje a fedélzeti élményt a szakértelemmel tárolt borok kényelmével és kifinomultságával, és fokozza az utazás minden pillanatát.

DUNAVOX CSALÁDOK

DUNAVOX PRIME, SPIRIT, JOY

Beépíthető, Klasszikus design

DUNAVOX GRANDE

Nagy palack kapacitás, borgyűjtőknek

DUNAVOX HOME

Szabadonálló, otthonában bárhol

DUNAVOX NOBLE, HORIZON, BALANCE

Beépíthető, Push-to-open design

DUNAVOX FLOW

Pult alá építhető

DUNAVOX SERA

Champagne, Prosecco, Cava

DUNAVOX NOBLE, HORIZON, BALANCE

Beépíthető, Push-to-open design

Integrált Szellőzés

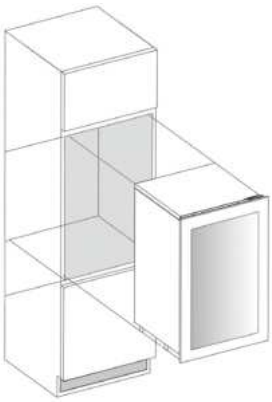

BEÉPÍTHETŐ

- 455 – 1784mm között változó magasság
- 590-650mm között változó szélesség

3

3 ÉV GARANCIA
Termékekre & alkatrészekre
+2 év a kompresszorra

AJTÓ TÍPUSOK

Matt fekete

Fekete üveg

Inox

RAL szín

Technikai ajtó

Integrált szellőzés

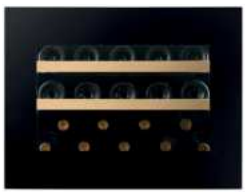

45 CM MAGAS

DVN-19.50B.TO
DVH-19.50B.TO
DVH-19.50SS.TO

45 CM MAGAS

DXB-24.51B.TO

Integrált szellőzés

60 CM MAGAS

DVN-25.65DB.TO
DVH-25.65DB.TO
DVH-25.65DSS.TO

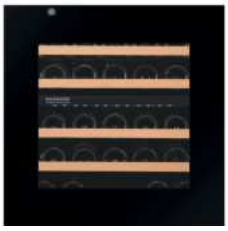

60 CM MAGAS

DXB-26.69DB.TO

Integrált szellőzés

72 CM MAGAS

DAVG-32.80DB.TO
DAVG-32.80DSS.TO
DAVG-32.80DOP.TO

FŐ JELLEMZŐK

PUSH-TO-OPEN

Az ajtónyitása automatikusan történik, óvatosan nyomja meg az ajtót az ajtónyitás aktiválásához.

TFT ÉRINTŐKÉPERNYŐ

A háztartási készülékekben alkalmazott legújabb technológia, lapozgasson a beállítási menüben, úgy, mint a mobiltelefonján; változtassa meg a beállításokat a mobiltelefonjáról.

• DUNAVOX NOBLE

LCD KIJELZŐ

LCD érintőképernyős kijelző, amely különböző funkciókat, például a belső légáramlást és a fény színét mutatja.

• DUNAVOX HORIZON

*kivéve DUNAVOX HORIZON-32.TO és HORIZON-114.TO

LED KIJELZŐ

A LED kijelző lehetővé teszi a gyors és egyszerű használatot a kívánt hőmérséklet beállításához és ellenőrzéséhez.

• DUNAVOX BALANCE

WIFI + OKOS OTTHON ALKALMAZÁS

Tapasztalja meg a páratlan kényelmet és vezérlést borhűtőnk fejlett WiFi és okos otthon alkalmazás funkcióival. Akár otthon, akár a munkahelyén, akár útközben van, maradjon kapcsolatban borkollekciójával, mint még soha, és biztosítsa, hogy minden palack tökéletesen hűtött és élvezhető legyen, amikor csak a pillanat úgy hozza.

• DUNAVOX NOBLE, HORIZON

*kivéve DUNAVOX HORIZON-32.TO és HORIZON-114.TO

INTEGRÁLT SZELLŐZTETÉSI RENDSZER

Egyszerűen, lábazati szellőző nélkül telepíthető; lehetővé teszi a beépített hűtők pult alá történő beépítését.

• DUNAVOX NOBLE, HORIZON

TELESZKÓPOS FA POLCOK

A teljesen kihúzható, sinen csúszó, teleszkópos polcok teljes láthatóságot és hozzáférést biztosítanak gyűjteménye minden palackjához. A teljesen kihúzható polcokkal könnyedén hozzáférhet boraihoz.

*kivéve DUNAVOX HORIZON-32.TO és HORIZON-114.TO

MULTI LED VILÁGÍTÁS

A Dunavox borhűtők beltéri LED fénye fehérre, borostyánsárgára és kékre is állítható. Ez a funkció számos lehetőséget kínál a tökéletes megvilágítási lehetőség beállításához.

Integrált szellőzés

88 CM MAGAS

DVN-44.120DB.TO
DVH-44.120DB.TO
DVH-44.120DSS.TO

88 CM MAGAS

DXB-42.100DB.TO

Integrált szellőzés

123 CM MAGAS

DVN-70.185DB.TO
DVH-70.185DB.TO
DVH-70.185DSS.TO

127 CM MAGAS

DXB-65.154DB.TO

Integrált szellőzés

178 CM MAGAS

DAVG-114.288DB.TO
DAVG-114.288DSS.TO
DAVG-114.288DOP.TO

NOBLE-19.TO

Fekete üveg DVN-19.50B.TO EAN: 5999558435332

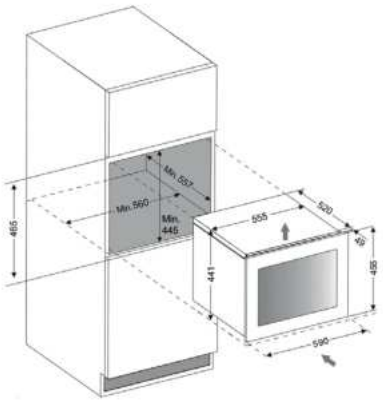

Integrált Szellőzés

455
560
590

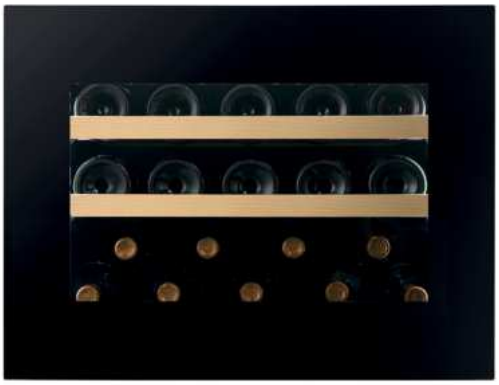

Beépítés típusa	Szekrénybe vagy pultba építhető
Palack kapacitás (750ml bordói palack)	19
Ajtónyitás	Érintésre nyíló
Zsanér típusa	Soft close Hettich zsanér
Kijelző típua	TFT kijelző, kezelése azonos egy telefonéval
Hűtési zónák száma	1
Hűtési tartomány	5-18°C
Kiemelt tulajdonság	Pezsgős palackok tárolására alkalmas
Visszafűtés	Nem
Beépítési feltételek	Integrált szellőzési rendszer
Energia osztály	F
Energiafogyasztás	100 kWh/év
Teljesítmény	220-240V, 50Hz, 0,5A
Bruttó méretek (MxSZxM) mm	500x660x650
Termék méretei (MxSZxM) mm	455x590x560
Polc típusa	Teleszkópos sínes fa polcok
Zajszint	37dB
Rezgésmentes tárolás	Igen
Hűtés típusa	Belső légkeringetés, kompresszor
Üveg ajtó	UV védett 2 rétegű üveg + Low-E réteg, fordítható nyitás
Belső világítás	Multi LED világítás (fehér, borostyán, kék)
Wifi	Igen
Garancia	3 év

19 37dB 5-18°C

Olvass be, hogy többet megtudj:

NOBLE-25.TO

Fekete üveg DVN-25.65DB.TO EAN: 5999558435349

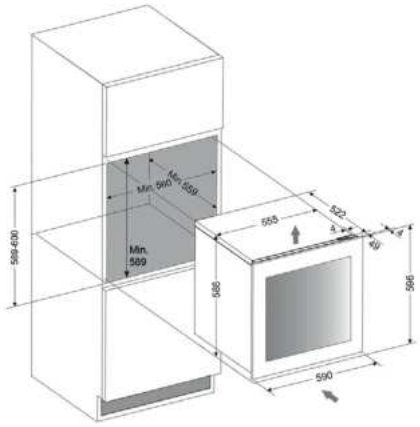

Integrált Szellőzés

596
571
590

Beépítés típusa	Szekrénybe vagy pultba építhető
Palack kapacitás (750ml bordói palack)	25
Ajtónyitás	Érintésre nyíló
Zsanér típusa	Soft close Hettich zsanér
Kijelző típua	TFT kijelző, kezelése azonos egy telefonéval
Hűtési zónák száma	2
Hűtési tartomány	5-10°C // 10-18°C
Kiemelt tulajdonság	Pezsgős palackok tárolására alkalmas
Visszafűtés	Igen
Beépítési feltételek	Integrált szellőzési rendszer
Energia osztály	F
Energiafogyasztás	101 kWh/év
Teljesítmény	220-240V, 50Hz, 0,6A
Bruttó méretek (MxSZxM) mm	660x650x645
Termék méretei (MxSZxM) mm	596x590x571
Polc típusa	Teleszkópos sínes fa polcok
Zajszint	36dB
Rezgésmentes tárolás	Igen
Hűtés típusa	Belső légkeringetés, kompresszor
Üveg ajtó	UV védett 2 rétegű üveg + Low-E réteg, fordítható nyitás
Belső világítás	Multi LED világítás (fehér, borostyán, kék)
Wifi	Igen
Garancia	3 év

25 36dB 5-10°C 10-18°C

Olvass be, hogy többet megtudj:

NOBLE-44.TO

Fekete üveg DVN-44.120DB.TO EAN: 5999558435356

886
559
592

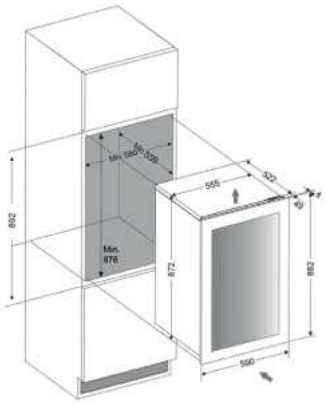

Integrált Szellőzés

Beépítés típusa	Szekrénybe vagy pultba építhető
Palack kapacitás (750ml bordói palack)	44
Ajtónyitás	Érintésre nyíló
Zsanér típusa	Soft close, Hettich zsanér
Kijelző típua	TFT kijelző, kezelése azonos egy telefonéval
Hűtési zónák száma	2
Hűtési tartomány	5-10°C // 10-18°C
Kiemelt tulajdonság	Pezsgős palackok tárolására alkalmas
Visszafűtés	Igen
Beépítési feltételek	Integrált szellőzési rendszer
Energia osztály	F
Energiafogyasztás	106 kWh/év
Teljesítmény	220-240V, 50Hz, 0,6A
Bruttó méretek (MxSZxM) mm	925x640x640
Termék méretei (MxSZxM) mm	886x592x559
Polc típusa	Teleszkópos sínes fa polcok
Zajszint	36dB
Rezgésmentes tárolás	igen
Hűtés típusa	Belső légkeringetés, kompresszor
Üveg ajtó	UV védett 2 rétegű üveg + Low-E réteg, fordítható nyitás
Belső világítás	Multi LED világítás (fehér, borostyán, kék)
Wifi	Igen
Garancia	3 év

Olvass be, hogy többet megtudj:

44 36dB 5-10°C 10-18°C

NOBLE-70.TO

Fekete üveg DVN-70.185DB.TO EAN: 5999558435592

1233
571
590

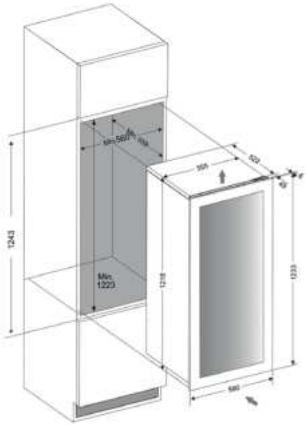

Integrált Szellőzés

Beépítés típusa	Szekrénybe vagy pultba építhető
Palack kapacitás (750ml bordói palack)	70
Ajtónyitás	Érintésre nyíló
Zsanér típusa	Soft close, Hettich zsanér
Kijelző típua	TFT kijelző, kezelése azonos egy telefonéval
Hűtési zónák száma	2
Hűtési tartomány	5-10°C // 10-18°C
Kiemelt tulajdonság	Pezsgős palackok tárolására alkalmas
Visszafűtés	Igen
Beépítési feltételek	Integrált szellőzési rendszer
Energia osztály	F
Energiafogyasztás	112 kWh/év
Teljesítmény	220-240V, 50Hz, 0,6A
Bruttó méretek (MxSZxM) mm	1275x650x660
Termék méretei (MxSZxM) mm	1233x590x571
Polc típusa	Teleszkópos sínes fa polcok
Zajszint	36dB
Rezgésmentes tárolás	Igen
Hűtés típusa	Belső légkeringetés, kompresszor
Üveg ajtó	UV védett 2 rétegű üveg + Low-E réteg, fordítható nyitás
Belső világítás	Multi LED világítás (fehér, borostyán, kék)
Wifi	Igen
Garancia	3 év

Olvass be, hogy többet megtudj:

70 36dB 5-10°C 10-18°C

HORIZON-19.TO

Fekete üveg DVH-19.50B.TO EAN: 5999558435363
Inox DVH-19.50SS.TO EAN: 5999558435370
Matt fekete DVH-19.50MB.TO EAN: 5999558436070
RAL szín DVH-19.50C.TO EAN: 5999558436117

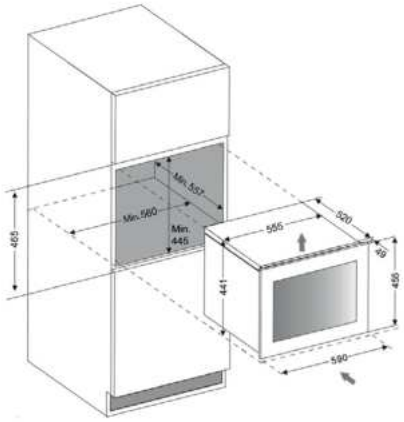

Integrált Szellőzés

455
560
590

Beépítés típusa	Szekrénybe vagy pultba építhető
Palack kapacitás (750ml bordói palack)	19
Ajtónyitás	Érintésre nyíló
Zsanér típusa	Soft close Hettich zsanér
Kijelző típua	LCD értintő képernyő
Hűtési zónák száma	1
Hűtési tartomány	5-18°C
Kiemelt tulajdonság	Pezsgős palackok tárolására alkalmas
Visszafűtés	Nem
Beépítési feltételek	Integrált szellőzési rendszer
Energia osztály	F
Energiafogyasztás	100 kWh/év
Teljesítmény	220-240V, 50Hz, 0,5A
Bruttó méretek (MxSZxM) mm	500x660x650
Termék méretei (MxSZxM) mm	455x590x560
Polc típusa	Teleszkópos sínes fa polcok
Zajszint	37dB
Rezgésmentes tárolás	Igen
Hűtés típusa	Belső légkeringetés, kompresszor
Üveg ajtó	UV védett 2 rétegű üveg + Low-E réteg, fordítható nyitás
Belső világítás	Multi LED világítás (fehér, borostyán, kék)
Wifi	Igen
Garancia	3 év

Olvass be, hogy többet megtudj:

19 37dB 5-18°C

HORIZON-25.TO

Fekete üveg DVH-25.65DB.TO EAN: 5999558435387
Inox DVH-25.65DSS.TO EAN: 5999558435394
Matt fekete DVH-25.65DMB.TO EAN: 5999558436087
RAL szín DVH-25.65DC.TO EAN: 5999558436124

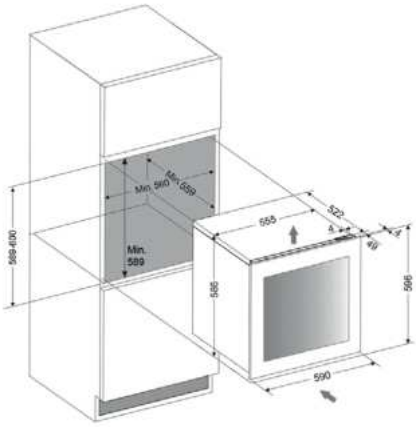

Integrált Szellőzés

596
571
590

Beépítés típusa	Szekrénybe vagy pultba építhető
Palack kapacitás (750ml bordói palack)	25
Ajtónyitás	Érintésre nyíló
Zsanér típusa	Soft close Hettich zsanér
Kijelző típua	LCD érintő képernyő
Hűtési zónák száma	2
Hűtési tartomány	5-10°C // 10-18°C
Kiemelt tulajdonság	Pezsgős palackok tárolására alkalmas
Visszafűtés	Igen
Beépítési feltételek	Integrált szellőzési rendszer
Energia osztály	F
Energiafogyasztás	101 kWh/év
Teljesítmény	220-240V, 50Hz, 0,6A
Bruttó méretek (MxSZxM) mm	660x650x645
Termék méretei (MxSZxM) mm	596x590x571
Polc típusa	Teleszkópos sínes fa polcok
Zajszint	36dB
Rezgésmentes tárolás	Igen
Hűtés típusa	Belső légkeringetés, kompresszor
Üveg ajtó	UV védett 2 rétegű üveg + Low-E réteg, fordítható nyitás
Belső világítás	Multi LED világítás (fehér, borostyán, kék)
Wifi	Igen
Garancia	3 év

Olvass be, hogy többet megtudj:

25 36dB 5-10°C 10-18°C

HORIZON-32.TO

Fekete üveg DAVG-32.80DB.TO EAN: 5999558434403
Inox DAVG-32.80DSS.TO EAN: 5999558434410
Technikai ajtó DAVG-32.80DOP.TO EAN: 5999558434991
Matt fekete DAVG-32.80DMB.TO EAN: 5999558436230
RAL szín DAVG-32.80DC.TO EAN: 5999558436247

715
559
590

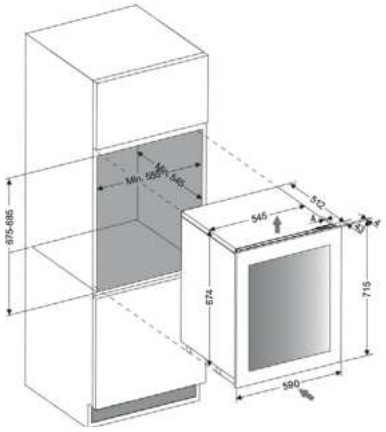

Integrált Szellőzés

Beépítés típusa	Szekrénybe vagy pultba építhető
Palack kapacitás (750ml bordói palack)	32
Ajtónyitás	Érintésre nyíló
Zsanér típusa	Soft close Hettich zsanér
Kijelző típua	LED érintő képernyő
Hűtési zónák száma	2
Hűtési tartomány	5-20°C // 5-20°C
Kiemelt tulajdonság	Azonos hőmérséklet beállítható mindkét zónában
Visszafűtés	Igen
Beépítési feltételek	Integrált szellőzési rendszer
Energia osztály	G
Energiafogyasztás	133 kWh/év
Teljesítmény	220-240V, 50Hz, 1,2A
Bruttó méretek (MxSZxM) mm	810x660x660
Termék méretei (MxSZxM) mm	715x590x559
Polc típusa	Kihúzható fa polc
Zajszint	39dB
Rezgésmentes tárolás	Igen
Hűtés típusa	Belső légkeringetés, kompresszor
Üveg ajtó	UV védett 3 rétegű ajtó, fordítható nyitás
Belső világítás	Multi LED világítás (fehér, borostyán, kék)
Wifi	Nem
Garancia	3 év

Olvass be, hogy többet megtudj:

32 39dB 5-20°C 5-20°C

HORIZON-44.TO

Fekete üveg DVH-44.120DB.TO EAN: 5999558435400
Inox DVH-44.120DSS.TO EAN: 5999558435417
Matt fekete DVH-44.120DMB.TO EAN: 5999558436094
RAL szín DVH-44.120DC.TO EAN: 5999558436131

886
559
592

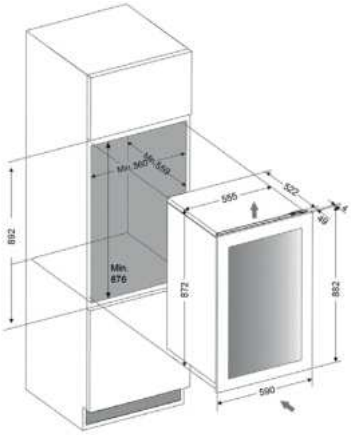

Integrált Szellőzés

Beépítés típusa	Szekrénybe vagy pultba építhető
Palack kapacitás (750ml bordói palack)	44
Ajtónyitás	Érintésre nyíló
Zsanér típusa	Soft close Hettich zsanér
Kijelző típua	LCD érintő képernyő
Hűtési zónák száma	2
Hűtési tartomány	5-10°C // 10-18°C
Kiemelt tulajdonság	Pezsgős palackok tárolására alkalmas
Visszafűtés	Igen
Beépítési feltételek	Integrált szellőzési rendszer
Energia osztály	F
Energiafogyasztás	106 kWh/év
Teljesítmény	220-240V, 50Hz, 0,6A
Bruttó méretek (MxSZxM) mm	925x640x640
Termék méretei (MxSZxM) mm	886x592x559
Polc típusa	Teleszkópos sínes fa polcok
Zajszint	36dB
Rezgésmentes tárolás	Igen
Hűtés típusa	Belső légkeringetés, kompresszor
Üveg ajtó	UV védett 2 rétegű üveg + Low-E réteg, fordítható nyitás
Belső világítás	Multi LED világítás (fehér, borostyán, kék)
Wifi	Igen
Garancia	3 év

Olvass be, hogy többet megtudj:

44 36dB 5-10°C 10-18°C

HORIZON-70.TO

Fekte üveg DVH-70.185DB.TO EAN: 5999558435608
Inox DVH-70.185DSS.TO EAN: 5999558435615
Matt fekete DVH-70.185DMB.TO EAN: 5999558436100
RAL szín DVH-70.185DC.TO EAN: 5999558436148

1233
571
590

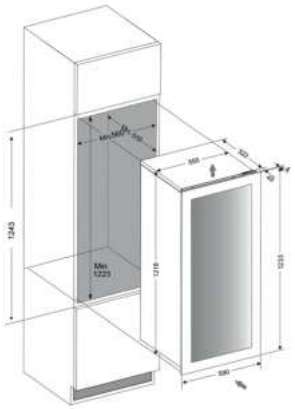

Integrált Szellőzés

Olvass be, hogy többet megtudj:

70 36dB 5-10°C 10-18°C

Beépítés típusa	Szekrénybe vagy pultba építhető
Palack kapacitás (750ml bordói palack)	70
Ajtónyitás	Érintésre nyíló
Zsanér típusa	Soft close, Hettich zsanér
Kijelző típua	LCD érintőképernyő
Hűtési zónák száma	2
Hűtési tartomány	5-10°C // 10-18°C
Kiemelt tulajdonság	Pezsgős palackok tárolására alkalmas
Visszafűtés	Igen
Beépítési feltételek	Integrált szellőzési rendszer
Energia osztály	F
Energiafogyasztás	112 kWh/év
Teljesítmény	220-240V, 50Hz, 0,6A
Bruttó méretek (MxSZxM) mm	1275x650x660
Termék méretei (MxSZxM) mm	1233x590x571
Polc típusa	Teleszkópos sínes fa polcok
Zajszint	36dB
Rezgésmentes tárolás	Igen
Hűtés típusa	Belső légkeringetés, kompresszor
Üveg ajtó	UV védett 2 rétegű üveg + Low-E réteg, fordítható nyitás
Belső világítás	Multi LED világítás (fehér, borostyán, kék)
Wifi	Igen
Garancia	3 év

HORIZON-114.TO

Fekte üveg DAVG-114.288DB.TO EAN: 5999558434465
Inox DAVG-114.288DSS.TO EAN: 5999558434472
Technikai ajtó DAVG-114.288DOP.TO EAN: 5999558435028
Matt fekete DAVG-114.288DMB.TO EAN: 5999558436254
RAL szín DAVG-114.288DC.TO EAN: 5999558436261

1784
559
595

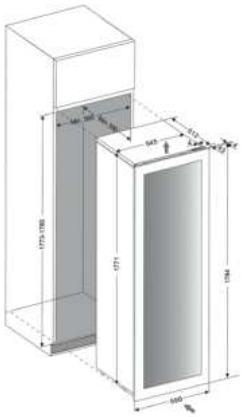

Integrált Szellőzés

Olvass be, hogy többet megtudj:

114 36dB 5-20°C 5-20°C

Beépítés típusa	Szekrénybe építhető
Palack kapacitás (750ml bordói palack)	114
Ajtónyitás	Érintésre nyíló
Zsanér típusa	Soft close Hettich zsanér
Kijelző típua	LED érintő képernyő
Hűtési zónák száma	2
Hűtési tartomány	5-20°C // 5-20°C
Kiemelt tulajdonság	Azonos hőmérséklet beállítható mindkét zónában
Visszafűtés	Igen
Beépítési feltételek	Integrált szellőző rendszer
Energia osztály	G
Energiafogyasztás	167 kWh/év
Teljesítmény	220-240V, 50Hz, 1,2A
Bruttó méretek (MxSZxM) mm	1990x660x660
Termék méretei (MxSZxM) mm	1784x595x559
Polc típusa	Kihúzható fa polc
Zajszint	36dB
Rezgésmentes tárolás	Igen
Hűtés típusa	Belső légkeringetés, kompresszor
Üveg ajtó	UV védett 3 rétegű ajtó, fordítható nyitás
Belső világítás	Multi LED világítás (fehér, borostyán, kék)
Wifi	Nem
Garancia	3 év

BEÉPÍTHETŐ

Az integrált szellőzésnek köszönhetően a borhűtők beépítési lehetőségei eddig soha nem látott mértékben lettek könnyebbek. Akár fogantyúval, akár fogantyú nélküli borhűtőkkel gyorsan és egyszerűen beépíthetők a konyhaszekrénybe vagy a konyhapultba.
(Csak a Horizon, Prime, Noble és Spirit termékcsaládok).

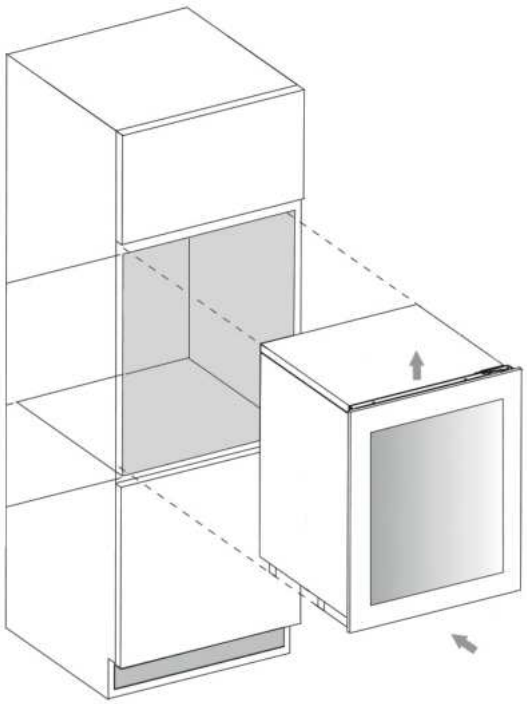

PULT ALÁ ÉPÍTHETŐ

Az integrált szellőzésnek köszönhetően a borhűtők beépítési lehetőségei eddig soha nem látott mértékben lettek könnyebbek. Akár fogantyúval, akár fogantyú nélküli borhűtőkkel gyorsan és egyszerűen beépíthetők a konyhaszekrénybe vagy a konyhapultba.
(Csak a Horizon, Prime, Noble és Spirit termékcsaládok).

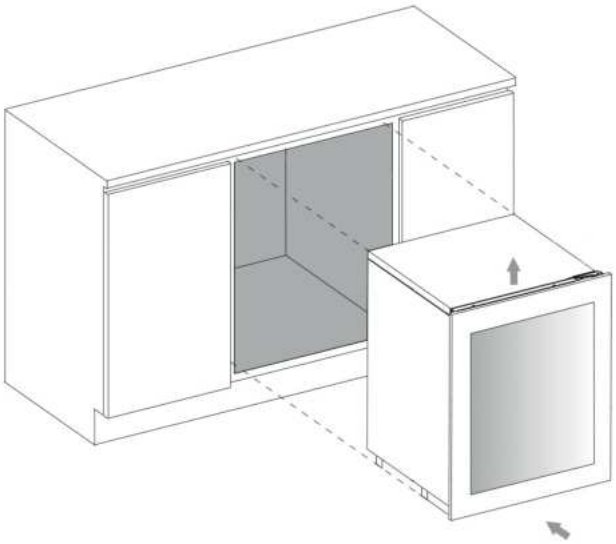

BALANCE-24.TO

Fekete üveg DXB-24.51B.TO EAN: 5999558435424

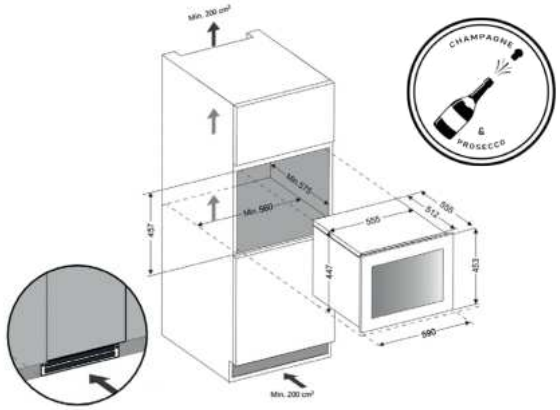

455
559
592

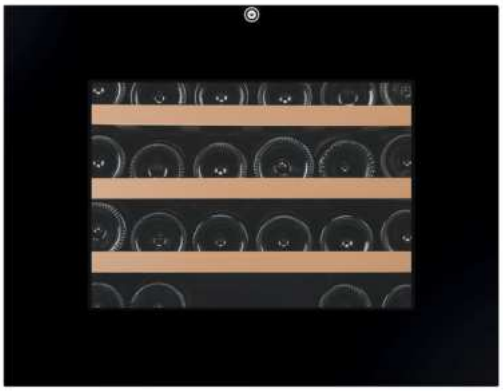

Beépítés típusa	Csak szekrénybe építhető
Palack kapacitás (750ml bordói palack)	24
Ajtónyitás	Érintésre nyíló
Zsanér típusa	Hagyományos (Pivot)
Kijelző típua	LED érintőképernyő
Hűtési zónák száma	1
Hűtési tartomány	5-20°C
Kiemelt tulajdonság	Pezsgős palackok tárolására alkalmas
Visszafűtés	Nem
Beépítési feltételek	Elülső és hátsó szellőzőcsatorna kialakítása szükséges
Energia osztály	G
Energiafogyasztás	118 kWh/év
Teljesítmény	220-240V, 50Hz, 0,5A
Bruttó méretek (MxSZxM) mm	550x660x670
Termék méretei (MxSZxM) mm	455x592x559
Polc típusa	Teleszkópos sínes fa polcok
Zajszint	39dB
Rezgésmentes tárolás	Igen
Hűtés típusa	Belső légkeringetés, kompresszor
Üveg ajtó	UV védett 3 rétegű üvegajtó, fordítható nyitás
Belső világítás	Multi LED világítás (fehér, borostyán, kék)
Wifi	Nem
Garancia	3 év

24 39dB 5-20°C

Olvass be, hogy többet megtudj:

BALANCE-26.TO

Fekete üveg DXB-26.69DB.TO EAN: 5999558435431

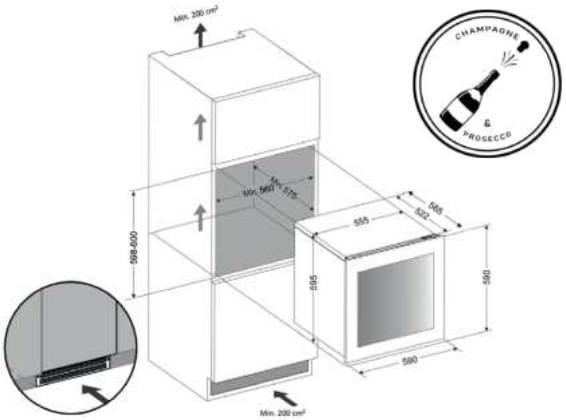

598
565
590

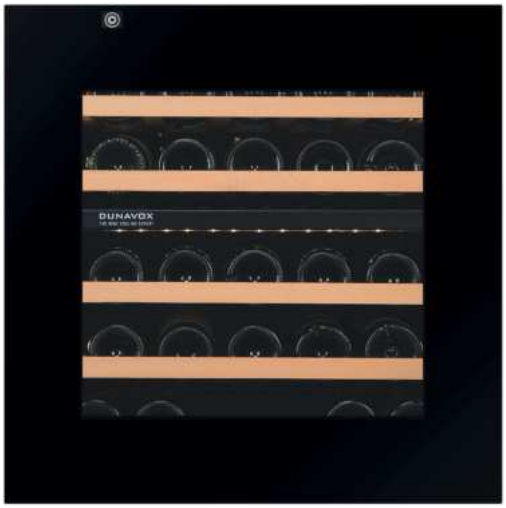

Beépítés típusa	Csak szekrénybe építhető
Palack kapacitás (750ml bordói palack)	26
Ajtónyitás	Érintésre nyíló
Zsanér típusa	Hagyományos (Pivot)
Kijelző típua	LED érintőképernyő
Hűtési zónák száma	2
Hűtési tartomány	5-20°C // 5-20°C
Kiemelt tulajdonság	Pezsgős palackok tárolására alkalmas
Visszafűtés	Igen
Beépítési feltételek	Elülső és hátsó szellőzőcsatorna kialakítása szükséges
Energia osztály	G
Energiafogyasztás	124 kWh/év
Teljesítmény	220-240V, 50Hz, 0,5A
Bruttó méretek (MxSZxM) mm	690x660x670
Termék méretei (MxSZxM) mm	598x590x565
Polc típusa	Teleszkópos sínes fa polcok
Zajszint	38dB
Rezgésmentes tárolás	Igen
Hűtés típusa	Belső légkeringetés, kompresszor
Üveg ajtó	UV védett 3 rétegű üvegajtó, fordítható nyitás
Belső világítás	Multi LED világítás (fehér, borostyán, kék)
Wifi	Nem
Garancia	3 év

26 38dB 10-20°C 5-12°C

Olvass be, hogy többet megtudj:

BALANCE-42.TO

Fekete üveg DXB-42.100DB.TO EAN: 5999558435448

885
559
592

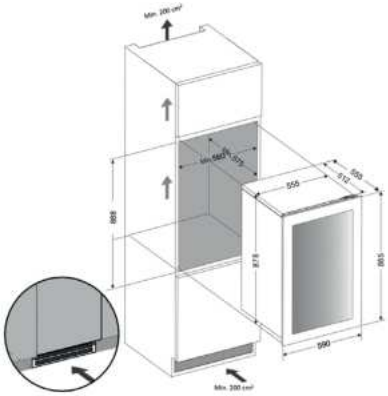

Beépítés típusa	Csak szekrénybe építhető
Palack kapacitás (750ml bordói palack)	42
Ajtónyitás	Érintsére nyíló
Zsanér típusa	Hagyományos (Pivot)
Kijelző típua	LED érintőképernyő
Hűtési zónák száma	2
Hűtési tartomány	5-20°C // 5-20°C
Kiemelt tulajdonság	Pezsgős palackok tárolására alkalmas
Visszafűtés	Igen
Beépítési feltételek	Elülső és hátsó szellőzőcsatorna kialakítása szükséges
Energia osztály	G
Energiafogyasztás	126 kWh/év
Teljesítmény	220-240V, 50Hz, 0,6A
Bruttó méretek (MxSZxM) mm	980x660x670
Termék méretei (MxSZxM) mm	885x592x559
Polc típusa	Teleszkópos sínes fa polcok
Zajszint	40dB
Rezgésmentes tárolás	Igen
Hűtés típusa	Belső légkeringetés, kompresszor
Üveg ajtó	UV védett 3 rétegű üvegajtó, fordítható nyitás
Belső világítás	Multi LED világítás (fehér, borostyán, kék)
Wifi	Nem
Garancia	3 év

Olvass be, hogy többet megtudj:

42 40dB 5-20°C 5-20°C

BALANCE-65.TO

Fekete üveg DXB-65.154DB.TO EAN: 5999558435455

1271
571
595

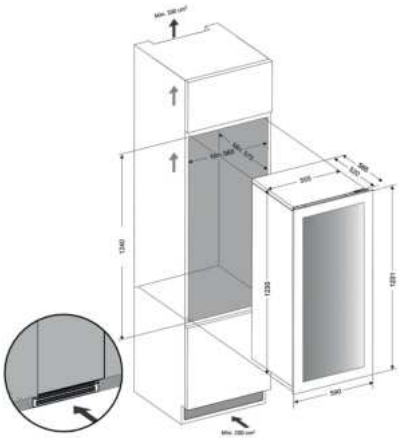

Beépítés típusa	Csak szekrénybe építhető
Palack kapacitás (750ml bordói palack)	65
Ajtónyitás	Érintésre nyíló
Zsanér típusa	Hagyományos (Pivot)
Kijelző típua	LED érintőképernyő
Hűtési zónák száma	2
Hűtési tartomány	5-20°C // 5-20°C
Kiemelt tulajdonság	Pezsgős palackok tárolására alkalmas
Visszafűtés	Igen
Beépítési feltételek	Elülső és hátsó szellőző csatorna kialakítása szükséges
Energia osztály	G
Energiafogyasztás	149 kWh/év
Teljesítmény	220-240V, 50Hz, 0,7A
Bruttó méretek (MxSZxM) mm	1445x680x690
Termék méretei (MxSZxM) mm	1271x595x571
Polc típusa	Teleszkópos sínes fa polc
Zajszint	36dB
Rezgésmentes tárolás	Igen
Hűtés típusa	Belső légkeringetéses, kompresszor
Üveg ajtó	UV védett 2 rétegű üveg + Low-E réteg, fordítható nyitás
Belső világítás	Multi LED világítás(fehér, borostyán, kék)
Wifi	Nem
Garancia	3 év

Olvass be, hogy többet megtudj:

65 36dB 5-20°C 5-20°C

DUNAVOX PRIME, SPIRIT, JOY

Beépíthető, Klasszikus design

Integrált Szellőzés

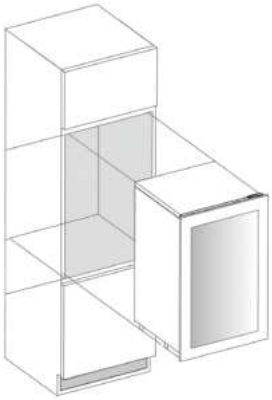

BEÉPÍTHETŐ

- 455 – 1788mm között változó magasság
- 590-595mm között változó szélesség

3

3 ÉV GARANCIA
Termékekre & alkatrészekre
+2 év a kompresszorra

AJTÓ TÍPUSOK

Matt fekete

Fekete üveg

Inox

RAL szín

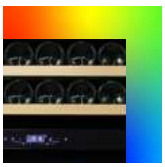

Integrált szellőzés

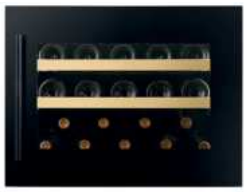

45 CM MAGAS

DVP-19.50B
DVS-19.50B
DVS-19.50SS

45 CM MAGAS

DXJ-24.51B

Integrált szellőzés

60 CM MAGAS

DVP-25.65DB
DVS-25.65DB
DVS-25.65DSS

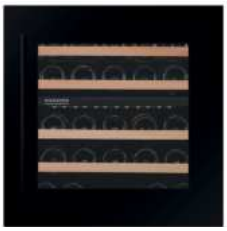

60 CM MAGAS

DXJ-26.69DB

FŐ JELLEMZŐK

FOGANTYÚS AJTÓNYITÁS

A fekete ajtók fekete fogantyúval, az Inox ajtók rozsdamentes acél fogantyúval rendelhetőek. Ez a klasszikus ajtónyitási módszer. A fogantyú lehetővé teszi az ajtó kézi nyitását és zárását.

TFT ÉRINTŐKÉPERNYŐ

A háztartási készülékekben alkalmazott legújabb technológia, lapozgasson a beállítási menüben, úgy, mint a mobiltelefonján; változtassa meg a beállításokat a mobiltelefonjáról.
• DUNAVOX PRIME

LCD KIJELZŐ

LCD érintőképernyős kijelző, amely különböző funkciókat, például a belső légáramlást és a fény színét mutatja.
• DUNAVOX SPIRIT

LED KIJELZŐ

A LED kijelző lehetővé teszi a gyors és egyszerű használatot a kívánt hőmérséklet beállításához és ellenőrzéséhez.
• DUNAVOX JOY

WIFI + OKOS OTTHON ALKALMAZÁS

Tapasztalja meg a páratlan kényelmet és vezérlést borhűtőnk fejlett WiFi és okos otthon alkalmazás funkcióival. Akár otthon, akár a munkahelyén, akár útközben van, maradjon kapcsolatban borkollekciójával, mint még soha, és biztosítsa, hogy minden palack tökéletesen hűtött és élvezhető legyen, amikor csak a pillanat úgy hozza.
• DUNAVOX PRIME, SPIRIT

INTEGRÁLT SZELLŐZTETÉSI RENDSZER

Egyszerűen, lábazati szellőző nélkül telepíthető; lehetővé teszi a beépített hűtők pult alá történő beépítését.
• DUNAVOX PRIME, SPIRIT

TELESZKÓPOS FA POLCOK

A teljesen kihúzható, sinen csúszó, teleszkópos polcok teljes láthatóságot és hozzáférést biztosítanak gyűjteménye minden palackjához. A teljesen kihúzható polcokkal könnyedén hozzáférhet boraihoz.

MULTI LED VILÁGÍTÁS

A Dunavox borhűtők beltéri LED fénye fehérre, borostyánsárgára és kékre is állítható. Ez a funkció számos lehetőséget kínál a tökéletes megvilágítási lehetőség beállításához.
• PRIME, SPIRIT, JOY
*kivéve DUNAVOX JOY-89

Integrált szellőzés

88 CM MAGAS

DVP-44.120DB
DVS-44.120DB
DVS-44.120DSS

88 CM MAGAS

DXJ-42.100DB

Integrált szellőzés

123 CM MAGAS

DVP-70.185DB
DVS-70.185DB
DVS-70.185DSS

127 CM MAGAS

DXJ-65.154DB

178 CM MAGAS

DX-89.246TB
DX-89.246TSS

PRIME-19

Fekete üveg DVP-19.50B EAN: 5999558435462

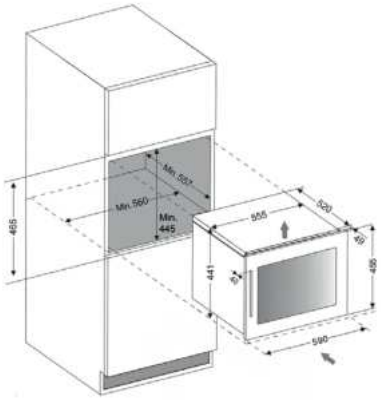

Integrált Szellőzés

455
560
590

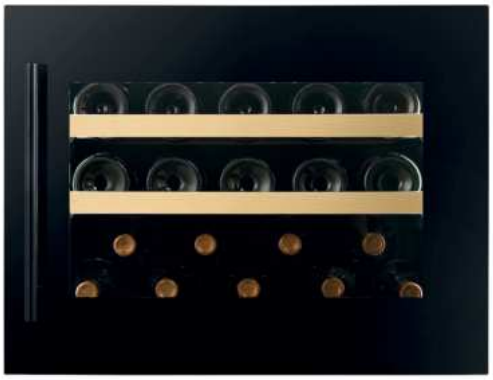

Beépítés típusa	Szekrénybe vagy pultba építhető
Palack kapacitás (750ml bordói palack)	19
Ajtónyitás	Fogantyú
Zsanér típusa	Hagyományos (pivot)
Kijelző típua	TFT kijelző, kezelése azonos egy telefonéval
Hűtési zónák száma	1
Hűtési tartomány	5-18°C
Kiemelt tulajdonság	Pezsgős palackok tárolására alkalmas
Visszafűtés	Nem
Beépítési feltételek	Integrált szellőzési rendszer
Energia osztály	F
Energiafogyasztás	100 kWh/év
Teljesítmény	220-240V, 50Hz, 0,5A
Bruttó méretek (MxSZxM) mm	500x660x650
Termék méretei (MxSZxM) mm	455x590x560
Polc típusa	Teleszkópos sínes fa polcok
Zajszint	37dB
Rezgésmentes tárolás	Igen
Hűtés típusa	Belső légkeringetés, kompresszor
Üveg ajtó	UV védett 2 rétegű üveg + Low-E réteg, fordítható nyitás
Belső világítás	Multi LED világítás (fehér, borostyán, kék)
Wifi	Igen
Garancia	3 év

19 37dB 5-18°C

Olvass be, hogy többet megtudj:

PRIME-25

Fekete üveg DVP-25.65DB EAN: 5999558435479

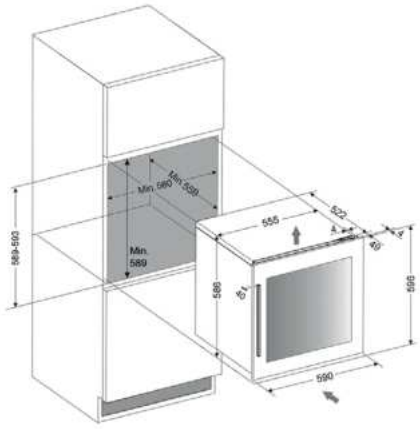

Integrált Szellőzés

596
571
590

Beépítés típusa	Szekrénybe vagy pultba építhető
Palack kapacitás (750ml bordói palack)	25
Ajtónyitás	Fogantyú
Zsanér típusa	Hagyományos (pivot)
Kijelző típua	TFT kijelző, kezelése azonos egy telefonéval
Hűtési zónák száma	2
Hűtési tartomány	5-10°C // 10-18°C
Kiemelt tulajdonság	Pezsgős palackok tárolására alkalmas
Visszafűtés	Igen
Beépítési feltételek	Integrált szellőzési rendszer
Energia osztály	F
Energiafogyasztás	101 kWh/év
Teljesítmény	220-240V, 50Hz, 0,6A
Bruttó méretek (MxSZxM) mm	660x650x645
Termék méretei (MxSZxM) mm	596x590x571
Polc típusa	Teleszkópos sínes fa polcok
Zajszint	36dB
Rezgésmentes tárolás	Igen
Hűtés típusa	Belső légkeringetés, kompresszor
Üveg ajtó	UV védett 2 rétegű üveg + Low-E réteg, fordítható nyitás
Belső világítás	Multi LED világítás (fehér, borostyán, kék)
Wifi	Igen
Garancia	3 év

25 36dB 5-10°C 10-18°C

Olvass be, hogy többet megtudj:

PRIME-44

Fekete üveg DVP-44.120DB EAN: 5999558435486

886
559
592

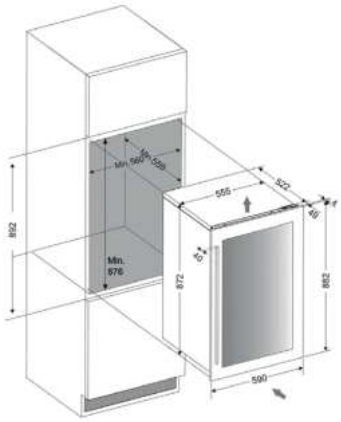

Integrált Szellőzés

Beépítés típusa	Szekrénybe vagy pultba építhető
Palack kapacitás (750ml bordói palack)	44
Ajtónyitás	Fogantyú
Zsanér típusa	Hagyományos (pivot)
Kijelző típua	TFT kijelző, kezelése azonos egy telefonéval
Hűtési zónák száma	2
Hűtési tartomány	5-10°C // 10-18°C
Kiemelt tulajdonság	Pezsgős palackok tárolására alkalmas
Visszafűtés	Igen
Beépítési feltételek	Integrált szellőzési rendszer
Energia osztály	F
Energiafogyasztás	106 kWh/év
Teljesítmény	220-240V, 50Hz, 0,6A
Bruttó méretek (MxSZxM) mm	925x640x640
Termék méretei (MxSZxM) mm	886x592x559
Polc típusa	Teleszkópos sínes fa polcok
Zajszint	36dB
Rezgésmentes tárolás	Igen
Hűtés típusa	Belső légkeringetés, kompresszor
Üveg ajtó	UV védett 2 rétegű üveg + Low-E réteg, fordítható nyitás
Belső világítás	Multi LED világítás (fehér, borostyán, kék)
Wifi	Igen
Garancia	3 év

Olvass be, hogy többet megtudj:

44 36dB 5-10°C 10-18°C

PRIME-70

Fekete üveg DVP-70.185DB EAN:5999558435622

1233
571
590

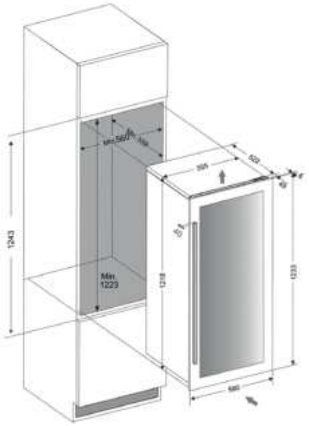

Integrált Szellőzés

Beépítés típusa	Szekrénybe vagy pultba építhető
Palack kapacitás (750ml bordói palack)	70
Ajtónyitás	Fogantyú
Zsanér típusa	Hagyományos (pivot)
Kijelző típua	TFT kijelző, kezelése azonos egy telefonéval
Hűtési zónák száma	2
Hűtési tartomány	5-10°C // 10-18°C
Kiemelt tulajdonság	Pezsgős palackok tárolására alkalmas
Visszafűtés	Igen
Beépítési feltételek	Integrált szellőzési rendszer
Energia osztály	F
Energiafogyasztás	112 kWh/év
Teljesítmény	220-240V, 50Hz, 0,6A
Bruttó méretek (MxSZxM) mm	1275x650x660
Termék méretei (MxSZxM) mm	1233x590x571
Polc típusa	Teleszkópos sínes fa polcok
Zajszint	36dB
Rezgésmentes tárolás	Igen
Hűtés típusa	Belső légkeringetés, kompresszor
Üveg ajtó	UV védett 2 rétegű üveg + Low-E réteg, fordítható nyitás
Belső világítás	Multi LED világítás (fehér, borostyán, kék)
Wifi	Igen
Garancia	3 év

Olvass be, hogy többet megtudj:

70 36dB 5-10°C 10-18°C

SPIRIT-19

Fekete üveg DVS-19.50B EAN: 5999558435493
Inox DVS-19.50SS EAN: 5999558435509
Matt fekete DVS-19.50MB EAN: 5999558435998
RAL szín DVS-19.50C EAN: 5999558436032

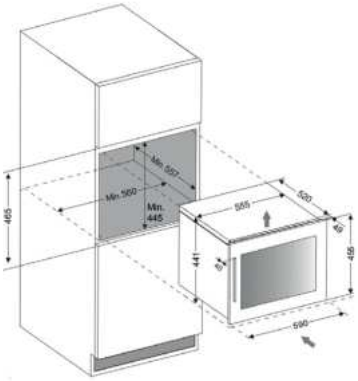

Integrált Szellőzés

455
560
590

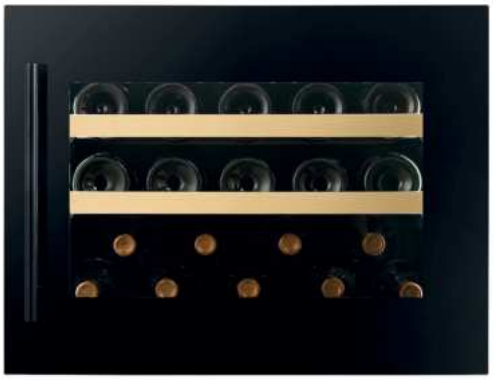

Beépítés típusa	Szekrénybe vagy pultba építhető
Palack kapacitás (750ml bordói palack)	19
Ajtónyitás	Fogantyú
Zsanér típusa	Hagyományos (pivot)
Kijelző típua	LCD érintő képernyő
Hűtési zónák száma	1
Hűtési tartomány	5-18°C
Kiemelt tulajdonság	Pezsgős palackok tárolására alkalmas
Visszafűtés	Nem
Beépítési feltételek	Integrált szellőzési rendszer
Energia osztály	F
Energiafogyasztás	100 kWh/év
Teljesítmény	220-240V, 50Hz, 0,5A
Bruttó méretek (MxSZxM) mm	500x660x650
Termék méretei (MxSZxM) mm	455x590x560
Polc típusa	Teleszkópos sínes fa polcok
Zajszint	37dB
Rezgésmentes tárolás	Igen
Hűtés típusa	Belső légkeringetés, kompresszor
Üveg ajtó	UV védett 2 rétegű üveg + Low-E réteg, fordítható nyitás
Belső világítás	Multi LED világítás (fehér, borostyán, kék)
Wifi	Igen
Garancia	3 év

19 37dB 5-18°C

Olvass be, hogy többet megtudj:

SPIRIT-25

Fekete üveg DVS-25.65DB EAN: 5999558435516
Inox DVS-25.65DSS EAN: 5999558435523
Matt fekete DVS-25.65DMB EAN: 5999558436001
RAL szín DVS-25.65DC EAN: 5999558436049

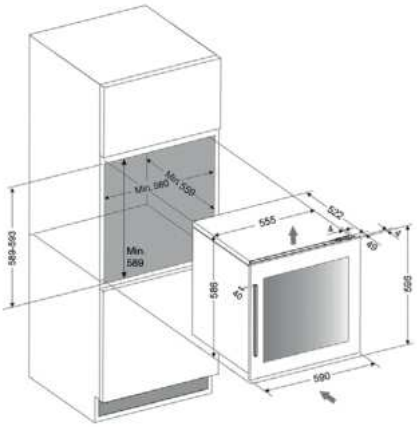

Integrált Szellőzés

596
571
590

Beépítés típusa	Szekrénybe vagy pultba építhető
Palack kapacitás (750ml bordói palack)	25
Ajtónyitás	Fogantyú
Zsanér típusa	Hagyományos (pivot)
Kijelző típua	LCD érintőképernyő
Hűtési zónák száma	2
Hűtési tartomány	5-10°C // 10-18°C
Kiemelt tulajdonság	Pezsgős palackok tárolására alkalmas
Visszafűtés	Igen
Beépítési feltételek	Integrált szellőzési rendszer
Energia osztály	F
Energiafogyasztás	101 kWh/év
Teljesítmény	220-240V, 50Hz, 0,6A
Bruttó méretek (MxSZxM) mm	660x650x645
Termék méretei (MxSZxM) mm	596x590x571
Polc típusa	Teleszkópos sínes fa polcok
Zajszint	36dB
Rezgésmentes tárolás	Igen
Hűtés típusa	Belső légkeringetés, kompresszor
Üveg ajtó	UV védett 2 rétegű üveg + Low-E réteg, fordítható nyitás
Belső világítás	Multi LED világítás (fehér, borostyán, kék)
Wifi	Igen
Garancia	3 év

25 36dB 5-10°C 10-18°C

Olvass be, hogy többet megtudj:

SPIRIT-44

Fekete üveg DVS-44.120DB EAN: 5999558435530
Inox DVS-44.120DSS EAN: 5999558435547
Matt fekete DVS-44.120DMB EAN: 5999558436018
RAL szín DVS-44.120DC EAN: 5999558436056

886
559
592

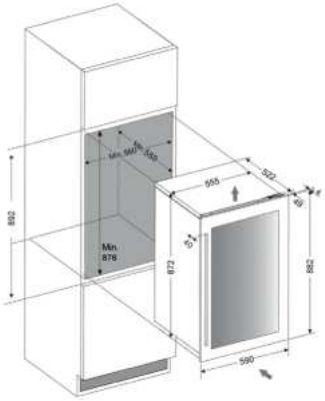

Integrált Szellőzés

Beépítés típusa	Szekrénybe vagy pultba építhető
Palack kapacitás (750ml bordói palack)	44
Ajtónyitás	Fogantyú
Zsanér típusa	Hagyományos (pivot)
Kijelző típua	LCD értintő képernyő
Hűtési zónák száma	2
Hűtési tartomány	5-10°C // 10-18°C
Kiemelt tulajdonság	Pezsgős palackok tárolására alkalmas
Visszafűtés	Igen
Beépítési feltételek	Integrált szellőzési rendszer
Energia osztály	F
Energiafogyasztás	106 kWh/év
Teljesítmény	220-240V, 50Hz, 0,6A
Bruttó méretek (MxSZxM) mm	925x640x640
Termék méretei (MxSZxM) mm	886x592x559
Polc típusa	Teleszkópos sínes fa polcok
Zajszint	36dB
Rezgésmentes tárolás	Igen
Hűtés típusa	Belső légkeringetés, kompresszor
Üveg ajtó	UV védett 2 rétegű üveg + Low-E réteg, fordítható nyitás
Belső világítás	Multi LED világítás (fehér, borostyán, kék)
Wifi	Igen
Garancia	3 év

Olvass be, hogy többet megtudj:

44 36dB 5-10°C 10-18°C

SPIRIT-70

Fekete üveg DVS-70.185DB EAN: 5999558435639
Inox DVS-70.185DSS EAN:
Matt fekete DVS-70.185DMB EAN: 5999558436025
RAL szín DVS-70.185DC EAN: 5999558436063

1233
571
590

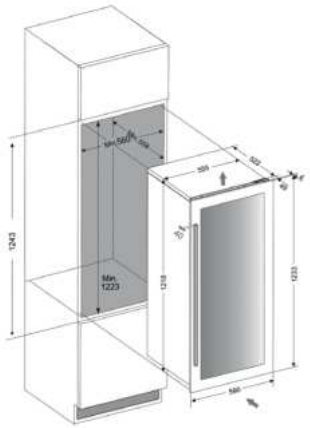

Integrált Szellőzés

Beépítés típusa	Szekrénybe vagy pultba építhető
Palack kapacitás (750ml bordói palack)	70
Ajtónyitás	Fogantyú
Zsanér típusa	Hagyományos (pivot)
Kijelző típua	LCD értintőképernyő
Hűtési zónák száma	2
Hűtési tartomány	5-10°C // 10-18°C
Kiemelt tulajdonság	Pezsgős palackok tárolására alkalmas
Visszafűtés	Igen
Beépítési feltételek	Integrált szellőzési rendszer
Energia osztály	F
Energiafogyasztás	112 kWh/év
Teljesítmény	220-240V, 50Hz, 0,6A
Bruttó méretek (MxSZxM) mm	1275x650x660
Termék méretei (MxSZxM) mm	1233x590x571
Polc típusa	Teleszkópos sínes fa polcok
Zajszint	36dB
Rezgésmentes tárolás	Igen
Hűtés típusa	Belső légkeringetés, kompresszor
Üveg ajtó	UV védett 2 rétegű üveg + Low-E réteg, fordítható nyitás
Belső világítás	Multi LED világítás (fehér, borostyán, kék)
Wifi	Igen
Garancia	3 év

Olvass be, hogy többet megtudj:

70 36dB 5-10°C 10-18°C

JOY-24

Fekete üveg DXJ-24.51B EAN: 5999558435554

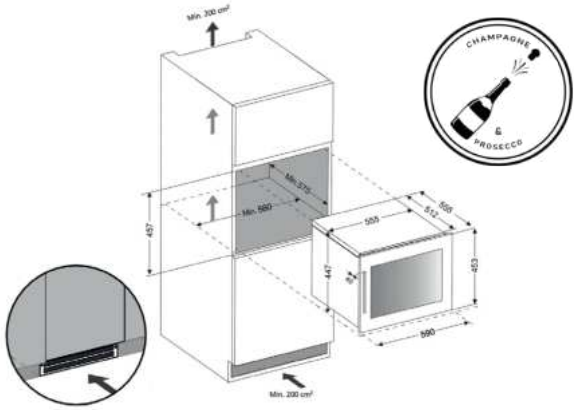

455
559
592

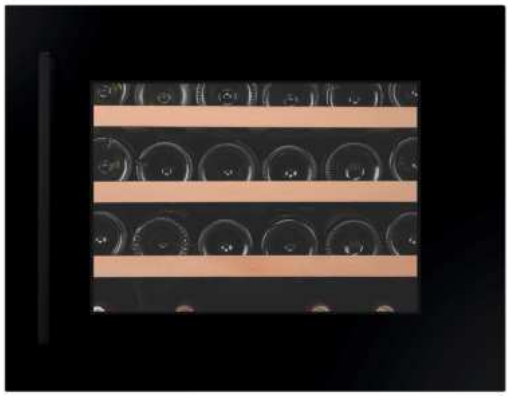

Beépítés típusa	Csak szekrénybe építhető
Palack kapacitás (750ml bordói palack)	24
Ajtónyitás	Fogantyú
Zsanér típusa	Hagyományos (pivot)
Kijelző típua	LED érintő képernyő
Hűtési zónák száma	1
Hűtési tartomány	5-20°C
Kiemelt tulajdonság	Pezsgős palackok tárolására alkalmas
Visszafűtés	Nem
Beépítési feltételek	Elülső és hátső szellőző csatorna kialakítása szükséges
Energia osztály	G
Energiafogyasztás	118 kWh/év
Teljesítmény	220-240V, 50Hz, 0,5A
Bruttó méretek (MxSZxM) mm	550x660x670
Termék méretei (MxSZxM) mm	455x592x559
Polc típusa	Teleszkópos sínes fa polcok
Zajszint	39dB
Rezgésmentes tárolás	Igen
Hűtés típusa	Belső légkeringetés, kompresszor
Üveg ajtó	UV védett 3 rétegű üvegajtó, fordítható nyitás
Belső világítás	Multi LED világítás (fehér, borostyán, kék)
Wifi	Nem
Garancia	3 év

24 39dB 5-20°C

Olvass be, hogy többet megtudj:

JOY-26

Fekete üveg DXJ-26.69DB EAN: 5999558435561

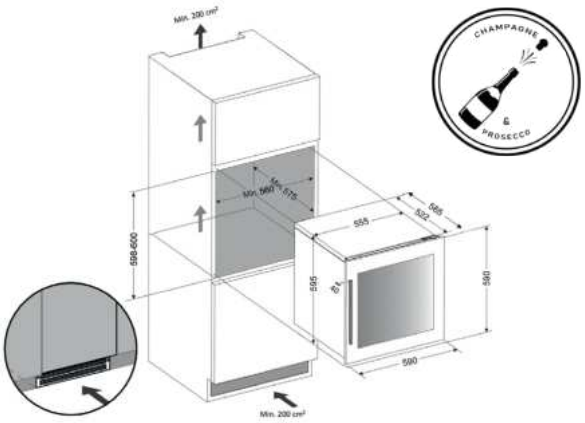

598
565
590

Beépítés típusa	Csak szekrénybe építhető
Palack kapacitás (750ml bordói palack)	26
Ajtónyitás	Fogantyú
Zsanér típusa	Hagyományos (Pivot)
Kijelző típua	LED érintőképernyő
Hűtési zónák száma	2
Hűtési tartomány	5-20°C // 5-20°C
Kiemelt tulajdonság	Pezsgős palackok tárolására alkalmas
Visszafűtés	Igen
Beépítési feltételek	Elülső és hátsó szellőzőcsatorna kialakítása szükséges
Energia osztály	G
Energiafogyasztás	124 kWh/év
Teljesítmény	220-240V, 50Hz, 0,5A
Bruttó méretek (MxSZxM) mm	690x660x670
Termék méretei (MxSZxM) mm	598x590x565
Polc típusa	Teleszkópos sínes fa polcok
Zajszint	38dB
Rezgésmentes tárolás	Igen
Hűtés típusa	Belső légkeringetés, kompresszor
Üveg ajtó	UV védett 3 rétegű üvegajtó, fordítható nyitás
Belső világítás	Multi LED világítás (fehér, borostyán, kék)
Wifi	Nem
Garancia	3 év

26 38dB 10-20°C 5-12°C

Olvass be, hogy többet megtudj:

JOY-42

Fekete üveg DXJ-42.100DB EAN: 5999558435578

885
559
592

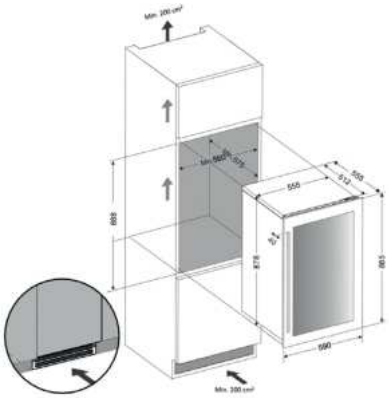

Beépítés típusa	Csak szekrénybe építhető
Palack kapacitás (750ml bordói palack)	42
Ajtónyitás	Fogantyú
Zsanér típusa	Hagyományos (Pivot)
Kijelző típua	LED érintőképernyő
Hűtési zónák száma	2
Hűtési tartomány	5-20°C // 5-20°C
Kiemelt tulajdonság	Pezsgős palackok tárolására alkalmas
Visszafűtés	Igen
Beépítési feltételek	Elülső és hátsó szellőzőcsatorna kialakítása szükséges
Energia osztály	G
Energiafogyasztás	126 kWh/év
Teljesítmény	220-240V, 50Hz, 0,6A
Bruttó méretek (MxSZxM) mm	980x660x670
Termék méretei (MxSZxM) mm	885x592x559
Polc típusa	Teleszkópos sínes fa polcok
Zajszint	40dB
Rezgésmentes tárolás	Igen
Hűtés típusa	Belső légkeringetés, kompresszor
Üveg ajtó	UV védett 3 rétegű üvegajtó, fordítható nyitás
Belső világítás	Multi LED világítás (fehér, borostyán, kék)
Wifi	Nem
Garancia	3 év

Olvass be, hogy többet megtudj:

42 40dB 5-20°C 5-20°C

JOY-65

Fekete üveg DXJ-65.154DB EAN: 5999558435585

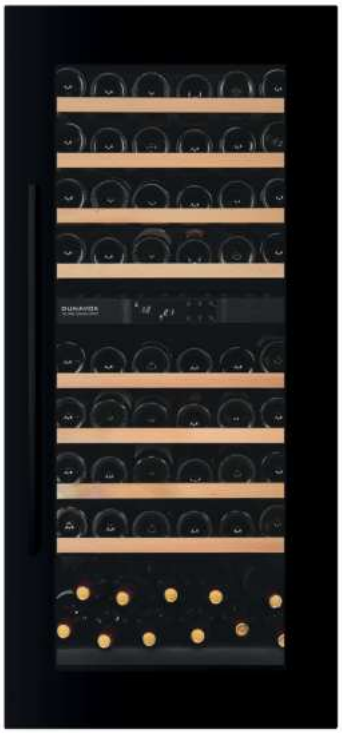

1271
571
595

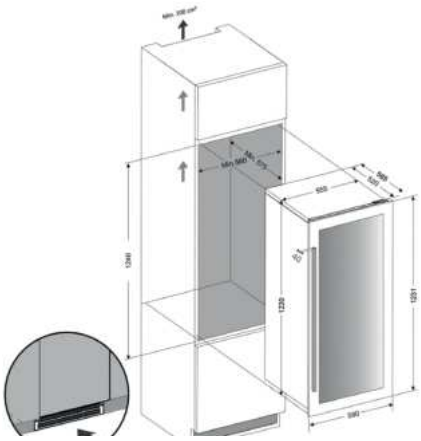

Beépítés típusa	Csak szekrénybe építhető
Palack kapacitás (750ml bordói palack)	65
Ajtónyitás	Fogantyú
Zsanér típusa	Hagyományos (Pivot)
Kijelző típua	LED érintőképernyő
Hűtési zónák száma	2
Hűtési tartomány	5-20°C // 5-20°C
Kiemelt tulajdonság	Pezsgős palackok tárolására alkalmas
Visszafűtés	Igen
Beépítési feltételek	Elülső és hátső szellőző csatorna kialakítása szükséges
Energia osztály	G
Energiafogyasztás	149 kWh/év
Teljesítmény	220-240V, 50Hz, 0,7A
Bruttó méretek (MxSZxM) mm	1445x680x690
Termék méretei (MxSZxM) mm	1271x595x571
Polc típusa	Teleszkópos sínes fa polc
Zajszint	36dB
Rezgésmentes tárolás	Igen
Hűtés típusa	Belső légkeringetéses, kompresszor
Üveg ajtó	UV védett 2 rétegű üveg + Low-E réteg, fordítható nyitás
Belső világítás	Multi LED világítás(fehér, borostyán, kék)
Wifi	Nem
Garancia	3 év

Olvass be, hogy többet megtudj:

65 36dB 5-20°C 5-20°C

JOY-89

Fekete üveg DX-89.246TB EAN: 5999558433444
Inox DX-89.246TSS EAN: 5999558432690
Matt fekete DX-89.246TMB EAN: 5999558436278
RAL szín DX-89.246TC EAN: 5999558436285

1788
557
595

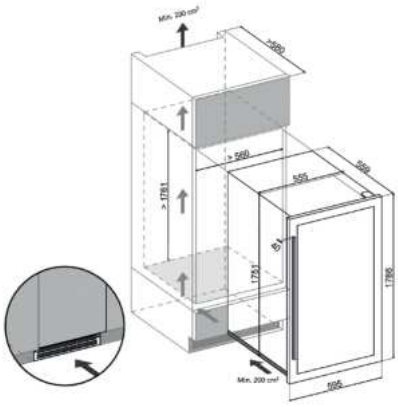

Beépítés típusa	Szekrénybe építhető
Palack kapacitás (750ml bordói palack)	100
Ajtónyitás	Fogantyú
Zsanér típusa	Hagyományos (pivot)
Kijelző típua	LED érintő képernyő
Hűtési zónák száma	3
Hűtési tartomány	5-18°C // 5-10°C // 10-18°C
Kiemelt tulajdonság	Pezsgős palackok tárolására alkalmas
Visszafűtés	Igen
Beépítési feltételek	Elülső és hátsó szellőzés kialakítása szükséges
Energia osztály	G
Energiafogyasztás	162 kWh/év
Teljesítmény	220-240V, 50Hz, 0,8A
Bruttó méretek (MxSZxM) mm	1865x655x660
Termék méretei (MxSZxM) mm	1788x595x557
Polc típusa	Teleszkópos sines fa polc
Zajszint	38dB
Rezgésmentes tárolás	Igen
Hűtés típusa	Belső légkeringetéses, kompresszor
Üveg ajtó	UV védett 2 rétegű üveg + Low-E réteg, fordítható nyitás
Belső világítás	Fehér
Wifi	Nem
Garancia	3 év

Olvass be, hogy többet megtudj:

100

38dB

5-18°C
5-10°C
10-18°C

BEÉPÍTHETŐ

Az integrált szellőzésnek köszönhetően a borhűtők beépítési lehetőségei eddig soha nem látott mértékben lettek könnyebbek. Akár fogantyúval, akár fogantyú nélküli borhűtőkkel gyorsan és egyszerűen beépíthetők a konyhaszekrénybe vagy a konyhapultba.
(Csak a Horizon, Prime, Noble és Spirit termékcsaládok).

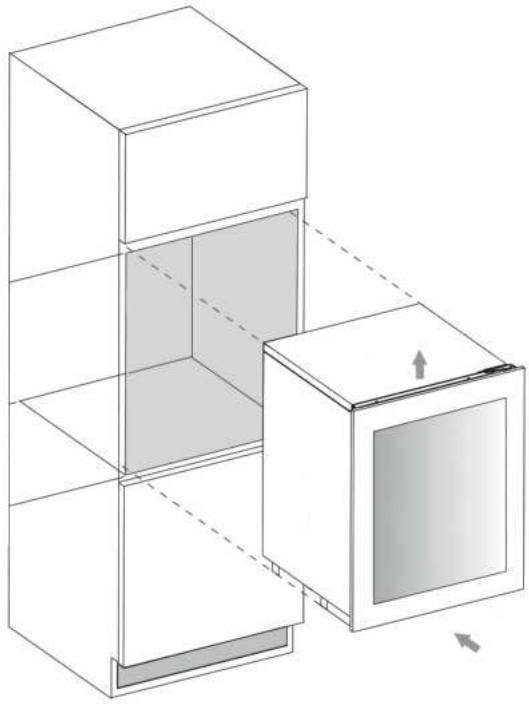

PULT ALÁ ÉPÍTHETŐ

Az integrált szellőzésnek köszönhetően a borhűtők beépítési lehetőségei eddig soha nem látott mértékben lettek könnyebbek. Akár fogantyúval, akár fogantyú nélküli borhűtőkkel gyorsan és egyszerűen beépíthetők a konyhaszekrénybe vagy a konyhapultba.
(Csak a Horizon, Prime, Noble és Spirit termékcsaládok).

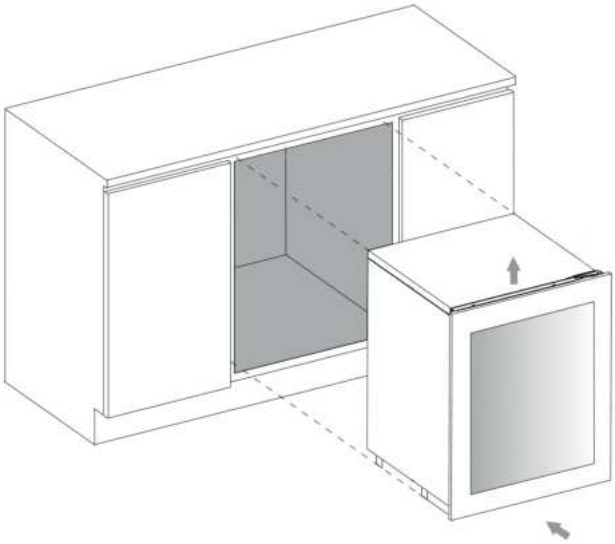

DUNAVOX FLOW

Pult alá építhető

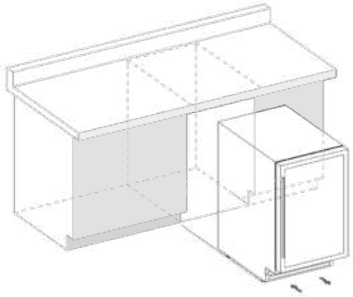

PULT ALÁ ÉPÍTHETŐ

- 820 – 880mm között változó magasság
- 160-600mm között változó szélesség

3

3 ÉV GARANCIA
Termékekre & alkatrészekre
+2 év a kompresszorra

Alsó szellőzés: a szellőzőrácsot szabadon KELL hagyni

15 CM SZÉLES

DAUF-9.22B
DAUF-9.22SS

30 CM SZÉLES

DAUF-17.58DB
DAUF-17.58DSS
DAUF-17.58DBH
DAUF-19.58B
DAUF-19.58SS

40 CM SZÉLES

DAUF-32.83B
DAUF-32.83SS
DAUF-32.78DB
DAUF-32.78DSS

50 CM SZÉLES

DAUF-38.100DB
DAUF-38.100DSS
DAUF-38.100DB.TO

FŐ JELLEMZŐK

PUSH-TO-OPEN

Az ajtónyitása automatikusan történik, óvatosan nyomja meg az ajtót az ajtónyitás aktiválásához.

LED KIJELZŐ

A LED kijelző lehetővé teszi a gyors és egyszerű használatot a kívánt hőmérséklet beállításához és ellenőrzéséhez.

LCD KIJELZŐ

LCD érintőképernyős kijelző, amely különböző funkciókat, például a belső légáramlást és a fény színét mutatja.

ALSÓ SZELLŐZÉS

A szellőzőrácsot szabadon kell tartani; a kompresszor által termelt meleg levegő az egyik oldalon keresztül távozik, a másik oldalon pedig a hűvösebb levegő a hűtő megfelelő szellőzését lehetővé tevő csendes ventilátorokon keresztül áramlik be. Flow, Grande és Sera termékcsalád fő jellemzője.

Ha a borhűtő előtt lábazat van, akkor a megfelelő szellőzés biztosítása érdekében a lábazatba rácsot kell szerelni. A hűtő közelében lévő hőforrások pl. sütő, padlófűtés csökkentik a borhűtő élettartamát.

VÁLSZATHATÓ AJTÓ TÍPUSOK

Fekete üvegajtó, rozsdamentes acél ajtó, matt fekete ajtó, RAL színű ajtó, bútorlap rögzítési lehetőség.

Matt fekete

Fekete üveg

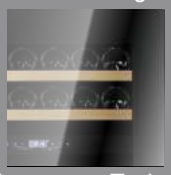

Inox

RAL szín

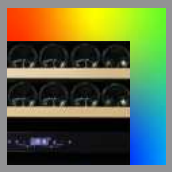

Technikai ajtó

REJTETT FOGANTYÚS AJTÓ

A pult alatti borhűtők legújabb dizájn trendjeinek megfelelően hűtőink egy kis része rejtett fogantyúval is kapható.

FOGANTYÚS AJTÓNYITÁS

A fekete ajtók fekete fogantyúval, az Inox ajtók rozsdamentes acél fogantyúval rendelhetőek. Ez a klasszikus ajtónyitási módszer. A fogantyú lehetővé teszi az ajtó kézi nyitását és zárását.

60 CM SZÉLES

DAUF-39.121DB
DAUF-39.121DSS

60 CM SZÉLES

DAUF-39.119DB.TO
DAUF-39.119.DOP.TO

60 CM SZÉLES

DAUF-45.125DB.TO
DAUF-45.125DSS.TO
DAUF-45.125DOP.TO

60 CM SZÉLES

DAUF-46.138B
DAUF-46.138SS

60 CM SZÉLES

DAUF-46.145DB
DAUF-46.145DSS

60 CM SZÉLES

DAUF-46.145DBH

FLOW-9

Fekete üveg DAUF-9.22B EAN: 5999558434755
Inox DAUF-9.22SS EAN: 5999558434762
Matt fekete DAUF-9.22MB EAN: 5999558435721
RAL szín DAUF-9.22C EAN: 5999558435738

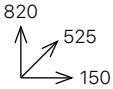

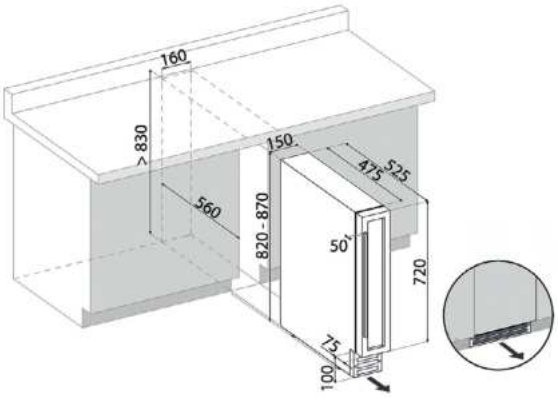

Beépítés típusa	Pult alá építhető
Palack kapacitás (750ml bordói palack)	9 (7 fekvő, 2 álló)
Ajtónyitás	Fogantyú
Zsanér típusa	Hagyományos (Pivot)
Kijelző típua	LED érintőképernyő
Hűtési zónák száma	1
Hűtési tartomány	5°C-20°C
Kiemelt tulajdonság	Csak hagyományos bordói palackok tárolására
Visszafűtés	Nem
Beépítési feltételek	Elülső szellőzés, szellőző rács szabadon hagyásával
Energia osztály	G
Energiafogyasztás	106 kWh/év
Teljesítmény	220-240V, 50hz, 0,4A
Bruttó méretek (MxSZxM) mm	845x185x580mm
Termék méretei (MxSZxM) mm	820x150x525mm
Magasság állíthatósága	10-70mm között állítható lábmagasság
Polc típusa	Fix fa polcok
Zajszint	38 dB
Rezgésmentes tárolás	Igen
Hűtés típusa	Belső légkeringetés, kompresszor
Üveg ajtó	UV védett 3 rétegű üveg, fordítható nyitás
Belső világítás	Fehér LED világítás
Garancia	3 év

9 38dB 5-20°C

Olvass be, hogy többet megtudj:

FLOW-17

Fekete üveg DAUF-17.58DB EAN: 5999558434656
Inox DAUF-17.58DSS EAN: 5999558434670
Matt fekete DAUF-17.58DMB EAN: 5999558435745
RAL szín DAUF-17.58DC EAN: 5999558435752

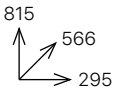

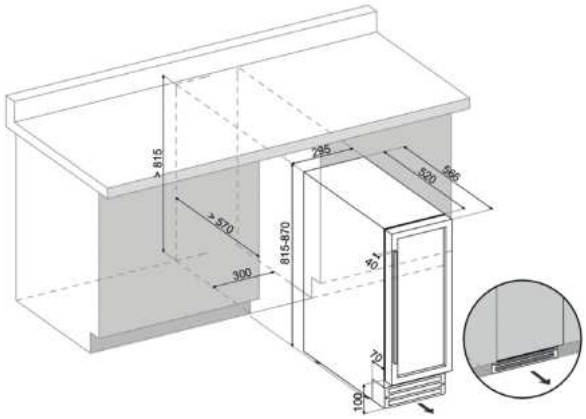

Beépítés típusa	Pult alá építhető
Palack kapacitás (750ml bordói palack)	17
Ajtónyitás	Fogantyú
Zsanér típusa	Hagyományos (Pivot)
Kijelző típua	LED érintőképernyő
Hűtési zónák száma	2
Hűtési tartomány	5-12°C // 12-20°C
Kiemelt tulajdonság	az alsó zónában polc cserével 2 állított palack tárolható
Visszafűtés	Igen
Beépítési feltételek	Elülső szellőzés, szellőző rács szabadon hagyásával
Energia osztály	G
Energiafogyasztás	135 kWh/év
Teljesítmény	220-240V, 50Hz, 0,65A
Bruttó méretek (MxSZxM) mm	855x330x635
Termék méretei (MxSZxM) mm	815x295x566
Magasság állíthatósága	10-70mm között állítható lábmagasság
Polc típusa	Fa polc
Zajszint	39dB
Rezgésmentes tárolás	Igen
Hűtés típusa	Belső légkeringetés, kompresszor
Üveg ajtó	UV védett 3 rétegű üveg, fordítható nyitás
Belső világítás	Kék LED világítás
Garancia	3 év

17 39dB 5-12°C 12-20°C

Olvass be, hogy többet megtudj:

FLOW-17H

Fekete üveg DAUF-17.58DBH EAN: 5999558435653

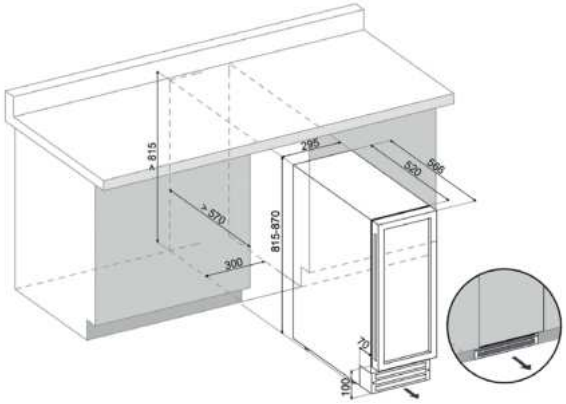

815
566
295

Beépítés típusa	Pult alá építhető
Palack kapacitás (750ml bordói palack)	17
Ajtónyitás	Rejtett fogantyú
Zsanér típusa	Hagyományos (Pivot)
Kijelző típua	LED érintőképernyő
Hűtési zónák száma	2
Hűtési tartomány	5-12°C // 12-20°C
Kiemelt tulajdonság	Az alsó zónában polc cserével 2 állított palack tárolható
Visszafűtés	gen
Beépítési feltételek	Elülső szellőzés, szellőző rács szabadon hagyásával
Energia osztály	G
Energiafogyasztás	135 kWh/év
Teljesítmény	220-240V, 50Hz, 0,65A
Bruttó méretek (MxSZxM) mm	855x330x635
Termék méretei (MxSZxM) mm	815x295x566
Magasság állíthatósága	10-70mm között állítható lábmagasság
Polc típusa	Fa polc
Zajszint	39dB
Rezgésmentes tárolás	Igen
Hűtés típusa	Belső légkeringetés, kompresszor
Üveg ajtó	UV védett 3 rétegű üveg, fordítható nyitás
Belső világítás	Kék LED világítás
Garancia	3 év

Olvass be, hogy többet megtudj:

17 39dB 5-12°C 12-20°C

FLOW-19

Fekete üveg DAUF-19.58B EAN: 5999558434687
Inox DAUF-19.58SS EAN: 5999558434694
Matt fekete DAUF-19.58MB EAN: 5999558435769
RAL szín DAUF-19.58C EAN: 5999558435776

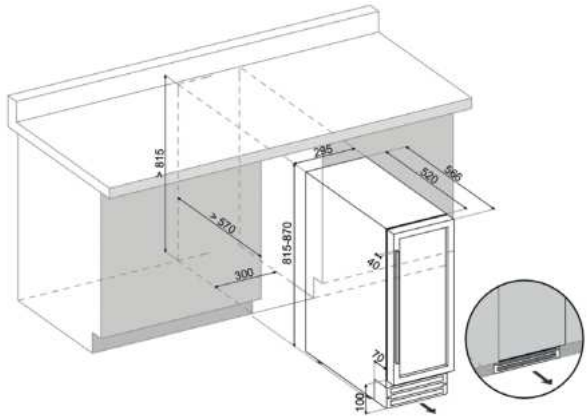

815
566
295

Beépítés típusa	Pult alá építhető
Palack kapacitás (750ml bordói palack)	19
Ajtónyitás	Fogantyú
Zsanér típusa	Hagyományos (pivot)
Kijelző típua	LED érintőképernyő
Hűtési zónák száma	1
Hűtési tartomány	5-20°C
Kiemelt tulajdonság	-
Visszafűtés	Nem
Beépítési feltételek	Elülső szellőzés, szellőző rács szabadon hagyásával
Energia osztály	G
Energiafogyasztás	118 kWh/év
Teljesítmény	220-240V, 50Hz, 0,7A
Bruttó méretek (MxSZxM) mm	855x330x635
Termék méretei (MxSZxM) mm	815x295x566
Magasság állíthatósága	10-70mm között állítható lábmagasság
Polc típusa	Fa polc
Zajszint	39dB
Rezgésmentes tárolás	Igen
Hűtés típusa	Belső légkeringetés, kompresszor
Üveg ajtó	UV védett 3 rétegű üveg, fordítható nyitás
Belső világítás	Kék LED világítás
Garancia	3 év

Olvass be, hogy többet megtudj:

19 39dB 5-20°C

FLOW-32

Fekete üveg DAUF-32.83B EAN: 5999558434700
Inox DAUF-32.83SS EAN: 5999558434717
Matt fekete DAUF-32.83MB EAN: 5999558435783
RAL szín DAUF-32.83C EAN: 5999558435790

825
563
380

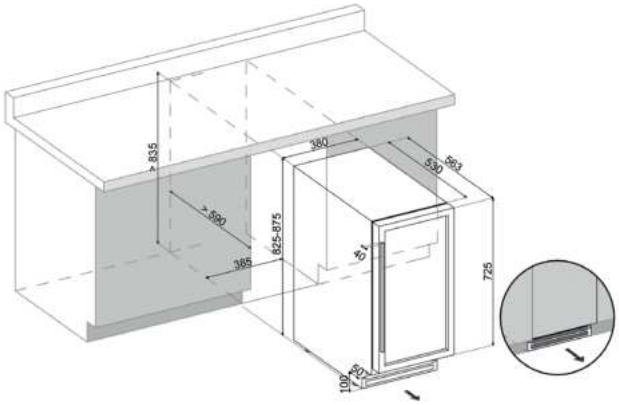

Beépítés típusa	Pult alá építhető vagy szabadonálló
Palack kapacitás (750ml bordói palack)	32
Ajtónyitás	Fogantyú
Zsanér típusa	Hagyományos (pivot)
Kijelző típua	LED érintőképernyő
Hűtési zónák száma	1
Hűtési tartomány	5-18°C
Kiemelt tulajdonság	-
Visszafűtés	Nem
Beépítési feltételek	Elülső szellőzés, szellőző rács szabadon hagyásával
Energia osztály	F
Energiafogyasztás	100 kWh/év
Teljesítmény	220-240V, 50Hz, 0,5A
Bruttó méretek (MxSZxM) mm	845x415x625
Termék méretei (MxSZxM) mm	825x380x563
Magasság állíthatósága	10-70mm között állítható lábmagasság
Polc típusa	Sínes fa polc
Zajszint	39dB
Rezgésmentes tárolás	Igen
Hűtés típusa	Belső légkeringetés, kompresszor
Üveg ajtó	UV védett 2 rétegű + Low-E üveg, fordítható nyitás
Belső világítás	Multi LED világítás (fehér, borostyán, kék)
Garancia	3 év

Olvass be, hogy többet megtudj:

32 39dB 5-18°C

FLOW-32D

Fekete üveg DAUF-32.78DB EAN: 5999558434861
Inox DAUF-32.78DSS EAN: 5999558434878
Matt fekete DAUF-32.78DMB EAN: 5999558435806
RAL szín DAUF-32.78DC EAN: 5999558435813

825
563
380

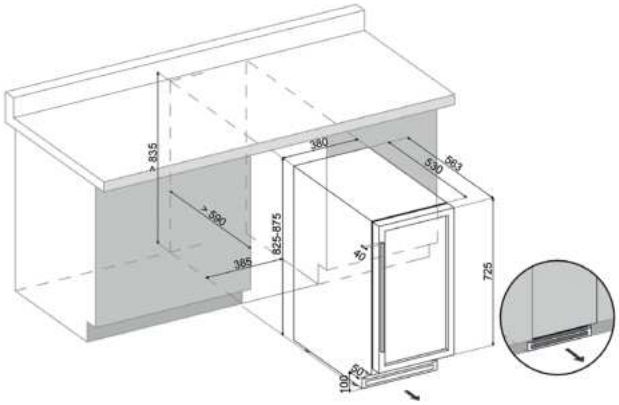

Beépítés típusa	Pult alá építhetp vagy szabadonálló
Palack kapacitás (750ml bordói palack)	32
Ajtónyitás	Fogantyú
Zsanér típusa	Hagyományos (pivot)
Kijelző típua	LED érintőképernyő
Hűtési zónák száma	2
Hűtési tartomány	10-18°C // 5-10°C
Kiemelt tulajdonság	A felső zóna a melegebb, az alsó a hidegebb
Visszafűtés	Igen
Beépítési feltételek	Elülső szellőzés, szellőző rács szabadon hagyásával
Energia osztály	G
Energiafogyasztás	125 kWh/év
Teljesítmény	220-240V, 50Hz, 0,5A
Bruttó méretek (MxSZxM) mm	845x415x625
Termék méretei (MxSZxM) mm	825x380x563
Magasság állíthatósága	10-70mm között állítható lábmagasság
Polc típusa	Sínes fa polc
Zajszint	39dB
Rezgésmentes tárolás	Igen
Hűtés típusa	Belső légkeringetés, kompresszor
Üveg ajtó	UV védett 2 rétegű + Low-E üveg, fordítható nyitás
Belső világítás	Multi LED világítás (fehér, borostyán, kék)
Garancia	3 év

Olvass be, hogy többet megtudj:

32 39dB 10-18°C 5-10°C

FLOW-38

Fekete üveg DAUF-38.100DB EAN: 5999558435035
Inox DAUF-38.100DSS EAN: 5999558435042
Matt fekete DAUF-38.100DMB EAN: 5999558435820
RAL szín DAUF-38.100DC EAN: 5999558435837

820
575
495

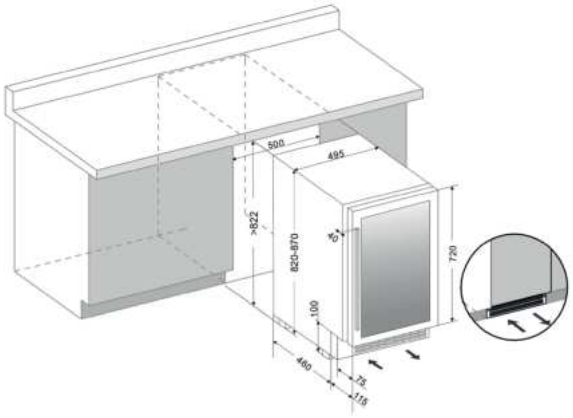

Beépítés típusa	Pult alá építhető vagy szabadonálló
Palack kapacitás (750ml bordói palack)	38
Ajtónyitás	Fogantyú
Zsanér típusa	Hagyományos (pivot)
Kijelző típua	LED érintőképernyő
Hűtési zónák száma	2
Hűtési tartomány	5-20°C // 5-20°C
Kiemelt tulajdonság	Mindkét zónában beállítható azonos hőmérséklet
Visszafűtés	Igen
Beépítési feltételek	Elülső szellőzés, szellőző rács szabadon hagyásával
Energia osztály	G
Energiafogyasztás	141 kWh/év
Teljesítmény	220-240V, 50Hz, 1.2A
Bruttó méretek (MxSZxM) mm	880x560x660
Termék méretei (MxSZxM) mm	820x495x575
Magasság állíthatósága	10-70mm között állítható lábmagasság
Polc típusa	Sínes fa polc
Zajszint	40dB
Rezgésmentes tárolás	Igen
Hűtés típusa	Belső légkeringetés, kompresszor
Üveg ajtó	UV védett 3 rétegű üveg, fordítható nyitás
Belső világítás	Multi LED világítás (fehér, borostyán, kék)
Garancia	3 év

Olvass be, hogy többet megtudj:

38 40dB 5-20°C 5-20°C

FLOW-38.TO

Fekete üveg DAUF-38.100DB.TO EAN: 5999558435059

880
575
495

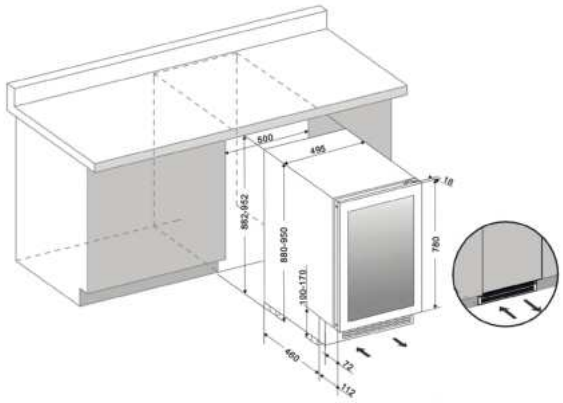

Beépítés típusa	Pult alá építhető vagy szabadonálló
Palack kapacitás (750ml bordói palack)	38
Ajtónyitás	Érintésre nyíló
Zsanér típusa	Soft close, Hettich zsanér
Kijelző típua	LED érintő képernyő
Hűtési zónák száma	2
Hűtési tartomány	5-20°C // 5-20°C
Kiemelt tulajdonság	Mindkét zónában beállítható azonos hőmérséklet
Visszafűtés	Igen
Beépítési feltételek	Elülső szellőzés, szellőző rács szabadon hagyásával
Energia osztály	G
Energiafogyasztás	141 kWh/év
Teljesítmény	220-240V, 50Hz, 1.2A
Bruttó méretek (MxSZxM) mm	940x560x660
Termék méretei (MxSZxM) mm	880x495x575
Magasság állíthatósága	10-70mm között állítható lábmagasság
Polc típusa	Sínes fa polc
Zajszint	40dB
Rezgésmentes tárolás	Igen
Hűtés típusa	Belső légkeringetés, kompresszor
Üveg ajtó	UV védett 3 rétegű üveg, fordítható nyitás
Belső világítás	Multi LED világítás (fehér, borostyán, kék)
Garancia	3 év

Olvass be, hogy többet megtudj:

38 40dB 5-20°C 5-20°C

FLOW-39

Fekete üveg DAUF-39.121DB EAN: 5999558434724
Inox DAUF-39.121DSS EAN: 5999558434731
Matt fekete DAUF-39.121DMB EAN: 5999558435844
RAL szín DAUF-39.121DC EAN: 5999558435851

822
560
595

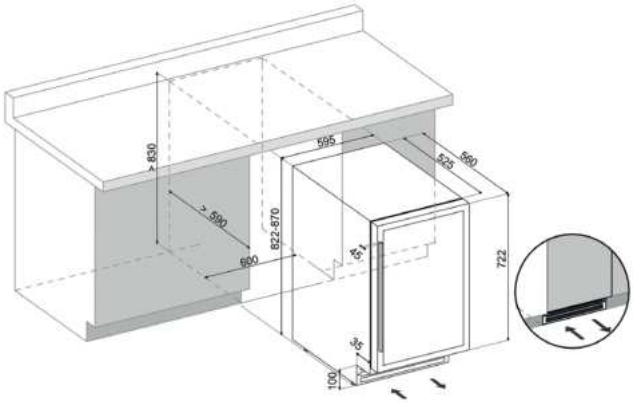

Beépítés típusa	Pult alá építhető vagy szabadonálló
Palack kapacitás (750ml bordói palack)	39
Ajtónyitás	Fogantyú
Zsanér típusa	Hagyományos (pivot)
Kijelző típua	LED érintőképernyő
Hűtési zónák száma	2
Hűtési tartomány	5-12°C // 12-18°C
Kiemelt tulajdonság	-
Visszafűtés	Igen
Beépítési feltételek	Elülső szellőzés, szellőző rács szabadon hagyásával
Energia osztály	F
Energiafogyasztás	103 kWh/év
Teljesítmény	220-240V, 50Hz, 0,6A
Bruttó méretek (MxSZxM) mm	870x655x665
Termék méretei (MxSZxM) mm	822x595x560
Magasság állíthatósága	10-70mm között állítható lábmagasság
Polc típusa	Sínes fa polc
Zajszint	38 dB
Rezgésmentes tárolás	Igen
Hűtés típusa	Belső légkeringetés, kompresszor
Üveg ajtó	UV védett 2 rétegű üveg + Low-E, fordítható nyitás
Belső világítás	Multi LED világítás (fehér, borostyán, kék)
Garancia	3 év

39 38dB 5-12°C 12-18°C

Olvass be, hogy többet megtudj:

FLOW-39.TO

Fekete üveg DAUF-39.119DB.TO EAN: 5999558435677
Technikai ajtó DAUF-39.119DOP.TO EAN: 5999558436315

822
560
595

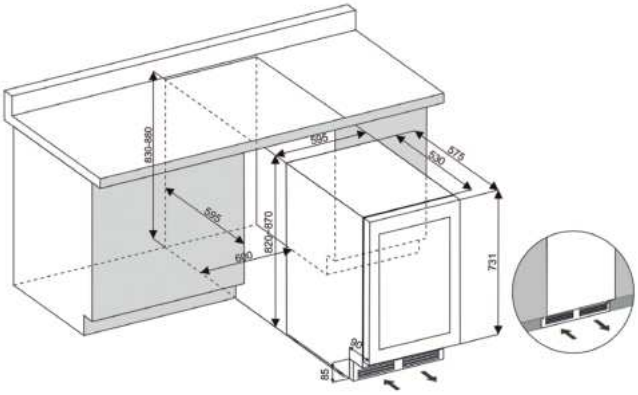

Beépítés típusa	Pult alá építhető vagy szabadonálló
Palack kapacitás (750ml bordói palack)	39
Ajtónyitás	Érintésre nyíló
Zsanér típusa	Hagyományos (pivot)
Kijelző típua	LED érintő képernyő
Hűtési zónák száma	2
Hűtési tartomány	5-20°C // 5-20°C
Kiemelt tulajdonság	Mindkét zóna hőmérséklete megkötés nélkül állítható
Visszafűtés	Igen
Beépítési feltételek	Elülső szellőzés, szellőző rács szabadon hagyásával
Energia osztály	G
Energiafogyasztás	127 kWh/év
Teljesítmény	220-240V, 50Hz, 0,6A
Bruttó méretek (MxSZxM) mm	885x660x655
Termék méretei (MxSZxM) mm	822x595x560
Magasság állíthatósága	10-70mm között állítható lábmagasság
Polc típusa	Teleszkópos sínes fa polc
Zajszint	38dB
Rezgésmentes tárolás	Igen
Hűtés típusa	Belső légkeringetés, kompresszor
Üveg ajtó	UV védett 2 rétegű üveg + Low-E, fordítható nyitás
Belső világítás	Multi LED világítás (fehér, borostyán, kék)
Garancia	3 év

39 38dB 5-12°C 12-18°C

Olvass be, hogy többet megtudj:

FLOW-45

Fekete üveg DAUF-45.125DB.TO EAN: 5999558434540
Inox DAUF-45.125DSS.TO EAN: 5999558434557
Technikai ajtó DAUF-45.125DOP.TO EAN: 5999558435011
Matt fekete DAUF-45.125DMB.TO EAN: 5999558436292
RAL szín DAUF-45.125DC.TO EAN: 5999558436308

880
580
595

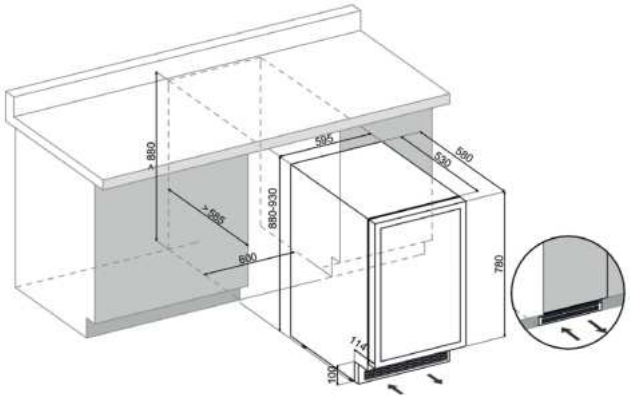

Beépítés típusa	Pult alá építhető vagy szabadonálló
Palack kapacitás (750ml bordói palack)	45
Ajtónyitás	Érintésre nyíló
Zsanér típusa	Soft close Hettich zsanér
Kijelző típua	LED érintő képernyő
Hűtési zónák száma	2
Hűtési tartomány	5-20°C // 5-20°C
Kiemelt tulajdonság	Mindkét zónában beállítható azonos hőmérséklet
Visszafűtés	Igen
Beépítési feltételek	Elülső szellőzés, szellőző rács szabadon hagyásával
Energia osztály	F
Energiafogyasztás	115 kWh/év
Teljesítmény	220-240V, 50Hz, 1,2A
Bruttó méretek (MxSZxM) mm	940x660x660
Termék méretei (MxSZxM) mm	880x595x580
Magasság állíthatósága	10-70mm között állítható lábmagasság
Polc típusa	Fa polc
Zajszint	36dB
Rezgésmentes tárolás	Igen
Hűtés típusa	Belső légkeringetés, kompresszor
Üveg ajtó	UV védett 3 rétegű üveg, fordítható nyitás
Belső világítás	Multi LED világítás (fehér, borostyán, kék)
Garancia	3 év

Olvass be, hogy többet megtudj:

45 36dB 5-20°C 5-20°C

FLOW-46

Fekete üveg DAUF-46.138B EAN: 5999558434748
Inox DAUF-46.138SS EAN: 5999558434885
Matt fekete DAUF-46.138MB EAN: 5999558435868
RAL szín DAUF-46.138C EAN: 5999558435875

822
560
595

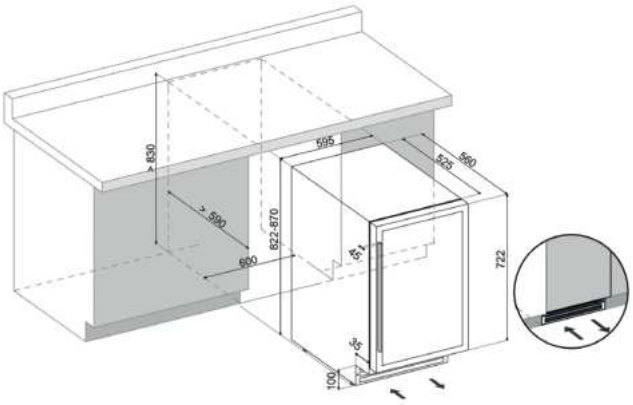

Beépítés típusa	Pult alá építhető vagy szabadonálló
Palack kapacitás (750ml bordói palack)	46
Ajtónyitás	Fogantyú
Zsanér típusa	Hagyományos (pivot)
Kijelző típua	LED érintő képernyő
Hűtési zónák száma	1
Hűtési tartomány	5-18°C
Kiemelt tulajdonság	-
Visszafűtés	Nem
Beépítési feltételek	Elülső szellőzés, szellőző rács szabadon hagyásával
Energia osztály	G
Energiafogyasztás	130 kWh/év
Teljesítmény	220-240V, 50Hz, 0,55A
Bruttó méretek (MxSZxM) mm	870x655x665
Termék méretei (MxSZxM) mm	822x595x560
Magasság állíthatósága	10-70mm között állítható lábmagasság
Polc típusa	Sínes fa polc
Zajszint	39dB
Rezgésmentes tárolás	Igen
Hűtés típusa	Belső légkeringetés, kompresszor
Üveg ajtó	UV védett 2 rétegű üveg + Low-E réteg, fordítható nyitás
Belső világítás	Multi LED világítás (fehér, borostyán, kék)
Garancia	3 év

Olvass be, hogy többet megtudj:

46 39dB 5-20°C

FLOW-46D

Fekete üveg DAUF-46.145DB EAN: 5999558434892
Inox DAUF-46.145DSS EAN: 5999558434908
Matt fekete DAUF-46.145DMB EAN: 5999558435264
RAL szín DAUF-46.145DC EAN: 5999558435882

822
560
595

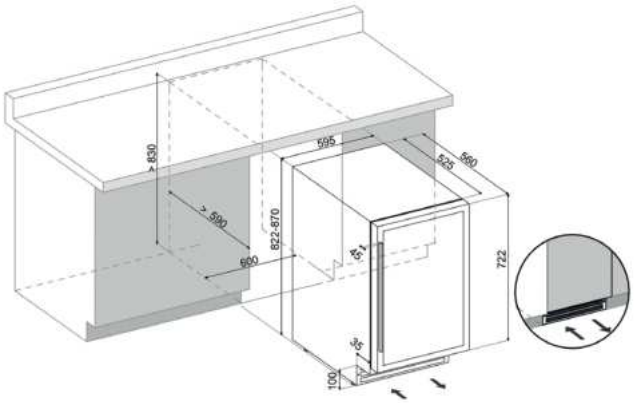

Beépítés típusa	Pult alá építhető vagy szabadonálló
Palack kapacitás (750ml bordói palack)	46
Ajtónyitás	Fogantyú
Zsanér típusa	Hagyományos (pivot)
Kijelző típua	LCD érintő képernyő
Hűtési zónák száma	2
Hűtési tartomány	5-12°C // 12-20°C
Kiemelt tulajdonság	-
Visszafűtés	Igen
Beépítési feltételek	Elülső szellőzés, szellőző rács szabadon hagyásával
Energia osztály	G
Energiafogyasztás	155 kWh/év
Teljesítmény	220-240V, 50Hz, 0,4A
Bruttó méretek (MxSZxM) mm	874x660x625
Termék méretei (MxSZxM) mm	822x595x560
Magasság állíthatósága	10-70mm között állítható lábmagasság
Polc típusa	Teleszkópos sínes fa polc
Zajszint	39dB
Rezgésmentes tárolás	Igen
Hűtés típusa	Belső légkeringetés, kompresszor
Üveg ajtó	UV védett 3 rétegű üveg, fordítható nyitás
Belső világítás	Multi LED világítás (fehér, borostyán, kék)
Garancia	3 év

46 39dB 5-12°C 12-20°C

Olvass be, hogy többet megtudj:

FLOW-46H

Fekete üveg DAUF-46.145DBH EAN: 5999558435660

822
560
595

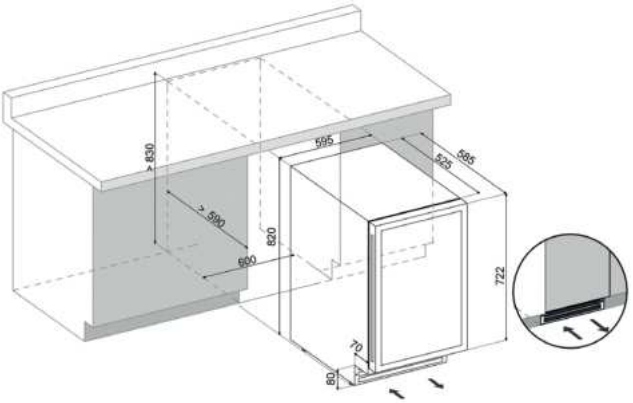

Beépítés típusa	Pult alá építhető vagy szabadonálló
Palack kapacitás (750ml bordói palack)	46
Ajtónyitás	Rejtett fogantyú
Zsanér típusa	Hagyományos (pivot)
Kijelző típua	LCD érintő képernyő
Hűtési zónák száma	2
Hűtési tartomány	5-12°C // 12-20°C
Kiemelt tulajdonság	-
Visszafűtés	Igen
Beépítési feltételek	Elülső szellőzés, szellőző rács szabadon hagyásával
Energia osztály	G
Energiafogyasztás	155 kWh/év
Teljesítmény	220-240V, 50Hz, 0,4A
Bruttó méretek (MxSZxM) mm	874x660x625
Termék méretei (MxSZxM) mm	822x595x560
Magasság állíthatósága	10-70mm között állítható lábmagasság
Polc típusa	Teleszkópos sínes fa polc
Zajszint	39dB
Rezgésmentes tárolás	Igen
Hűtés típusa	Belső légkeringetés, kompresszor
Üveg ajtó	UV védett 3 rétegű üveg, fordítható nyitás
Belső világítás	Multi LED világítás (fehér, borostyán, kék)
Garancia	3 év

46 39dB 5-12°C 12-20°C

Olvass be, hogy többet megtudj:

DUNAVOX GRANDE

Nagy palack kapacitás, borgyűjtőknek

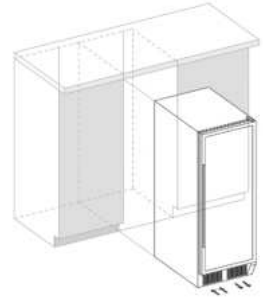

BEÉPÍTHETŐ

- nagy palack kapacitás
- szabadon állva is használható

3

3 ÉV GARANCIA
Termékekre & alkatrészekre
+2 év a kompresszorra

120 CM MAGAS

DX-94.270DBK

120 CM MAGAS

DX-94.270SDSK

167 CM MAGAS

DX-108.330DB
DX-108.330DSS

177 CM MAGAS

DX-166.428DBK
DX-166.428SDSK

177 CM MAGAS

DX-181.490DBK
DX-181.490SDSK

183 CM MAGAS

DX-194.490BK
DX-194.490SSK

FŐ JELLEMZŐK

EGY ÉS KÉT HŐMÉRSÉKLETI ZÓNA

A Dunavox borhűtők egy, kettő, illetve három hűtési zónával rendelkeznek. A termékválaszték sokfélesége lehetőséget kínál egyszerre többféle bor ideális hőmérsékleten történő tárolására.

TELESZKÓPOS FA POLCOK

A teljesen kihúzható, sinen csúszó, teleszkópos polcok teljes láthatóságot és hozzáférést biztosítanak gyűjteménye minden palackjához. A teljesen kihúzható polcokkal könnyedén hozzáférhet boraihoz.

LED KIJELZŐ

A LED kijelző lehetővé teszi a gyors és egyszerű használatot a kívánt hőmérséklet beállításához és ellenőrzéséhez.

ALSÓ SZELLŐZÉS

A szellőzőrácsot szabadon kell tartani; a kompresszor által termelt meleg levegő az egyik oldalon keresztül távozik, a másik oldalon pedig a hűvösebb levegő a hűtő megfelelő szellőzését lehetővé tevő csendes ventilátorokon keresztül áramlik be. Flow, Grande és Sera termékcsalád fő jellemzője.

Ha a borhűtő előtt lábazat van, akkor a megfelelő szellőzés biztosítása érdekében a lábazatba rácsot kell szerelni. A hűtő közelében lévő hőforrások pl. sütő, padlófűtés csökkentik a borhűtő élettartamát.

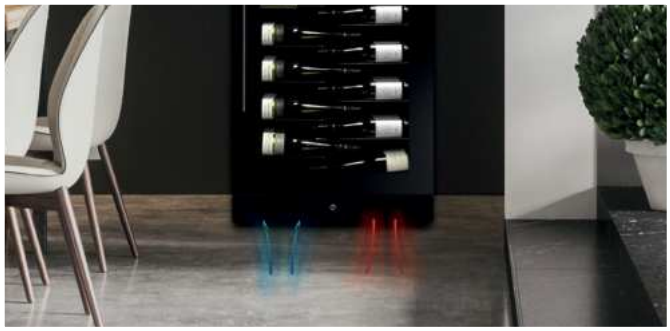

VÁLSZTHATÓ AJTÓ TÍPUSOK

Fekete üvegajtó, rozsdamentes acél ajtó, matt fekete ajtó, RAL színű ajtó, bútorlap rögzítési lehetőség.

Matt fekete | Fekete üveg | Inox | RAL szín

BEÉPÍTETT AJTÓZÁR

A beépített zár megakadályozza az illetéktelen hozzáférést a palackokhoz és a hőmérsékletszabályozáshoz; otthoni vagy kereskedelmi, éttermi használatra egyaránt alkalmas. Minden zárható borhűtő alul záródik. A zárral ellátott borhűtőhöz két kulcs tartozik.

REJTETT FOGANTYÚS AJTÓ

A pult alatti borhűtők legújabb dizájn trendjeinek megfelelően hűtőink egy kis része rejtett fogantyúval is kapható.

FOGANTYÚS AJTÓNYITÁS

A fekete ajtók fekete fogantyúval, az Inox ajtók rozsdamentes acél fogantyúval rendelhetőek. Ez a klasszikus ajtónyitási módszer. A fogantyú lehetővé teszi az ajtó kézi nyitását és zárását.

GRANDE-94H

Fekete üveg DX-94.270DBK EAN: 5999558431563

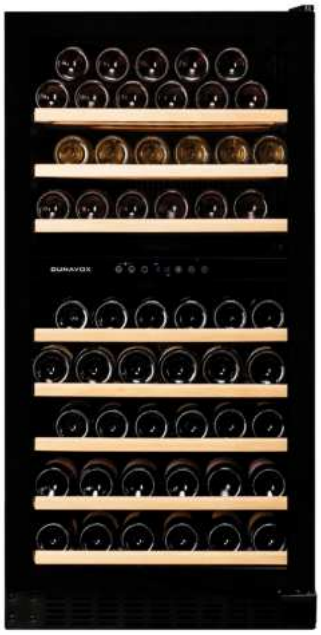

1215
680
595

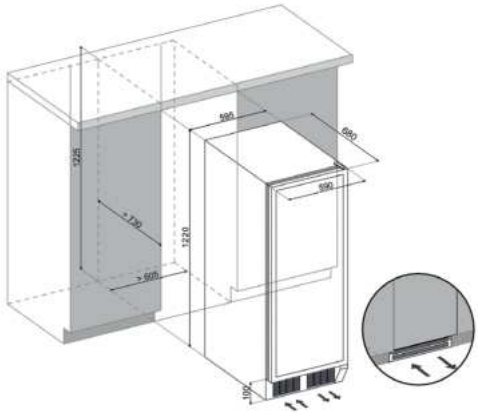

Beépítés típusa	Szabadonálló vagy körbe építhető
Palack kapacitás (750ml bordói palack)	94
Ajtónyitás	Rejtett fogantyú
Zsanér típusa	Hagyományos (pivot)
Kijelző típua	LED érintő képernyő
Hűtési zónák száma	2
Hűtési tartomány	5-12°C // 12-20°C
Kiemelt tulajdonság	Elülső szellőző rács szabadon hagyásával beépíthető
Visszafűtés	Igen
Beépítési feltételek	Elülső szellőzés, szellőző rács szabadon hagyásával
Energia osztály	G
Energiafogyasztás	159 kWh/év
Teljesítmény	220-240V, 50Hz, 0,86A
Bruttó méretek (MxSZxM) mm	1260x660x760
Termék méretei (MxSZxM) mm	1215x595x680
Polc típusa	Teleszkópos sínes fa polc
Zajszint	39dB
Rezgésmentes tárolás	Igen
Hűtés típusa	Belső légkeringetés, kompresszor
Üveg ajtó	UV védett 3 rétegű üveg, fordítható nyitás
Belső világítás	Kék LED világítás
Wifi	Nem
Garancia	3 év

94 39dB 5-12°C 12-20°C

Olvass be, hogy többet megtudj:

GRANDE-94

Inox DX-94.270SDSK EAN: DX-94.270SDSK
Matt fekete DX-94.270DMBK EAN: 5999558435899
RAL szín DX-94.270DCK EAN: 5999558435943

1215
680
595

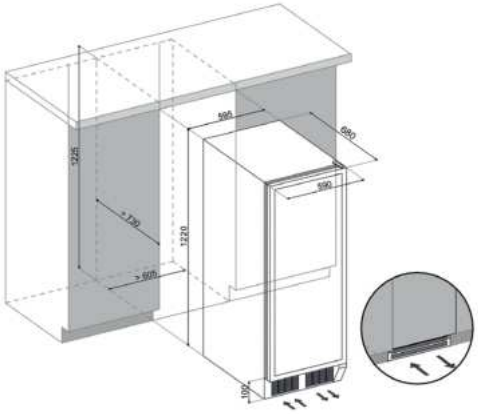

Beépítés típusa	Szabadonálló vagy körbe építhető
Palack kapacitás (750ml bordói palack)	94
Ajtónyitás	Fogantyú
Zsanér típusa	Hagyományos (pivot)
Kijelző típua	LED érintő képernyő
Hűtési zónák száma	2
Hűtési tartomány	5-12°C // 12-20°C
Kiemelt tulajdonság	Elülső szellőző rács szabadon hagyásával beépíthető
Visszafűtés	Igen
Beépítési feltételek	Elülső szellőzés, szellőző rács szabadon hagyásával
Energia osztály	G
Energiafogyasztás	159 kWh/év
Teljesítmény	220-240V, 50Hz, 0,86A
Bruttó méretek (MxSZxM) mm	1260x660x760
Termék méretei (MxSZxM) mm	1215x595x680
Polc típusa	Teleszkópos sínes fa polc
Zajszint	39dB
Rezgésmentes tárolás	Igen
Hűtés típusa	Belső légkeringetés, kompresszor
Üveg ajtó	UV védett 3 rétegű üveg, fordítható nyitás
Belső világítás	Kék LED világítás
Wifi	Nem
Garancia	3 év

94 39dB 5-12°C 12-20°C

Olvass be, hogy többet megtudj:

GRANDE-108

Fekete üveg DX-108.330DB EAN: 5999558435684
Inox DX-108.330DSS EAN: 5999558435691
Matt fekete DX-108.330DMB EAN: 5999558435905
RAL szín DX-108.330DC EAN: 5999558435950

1670
580
595

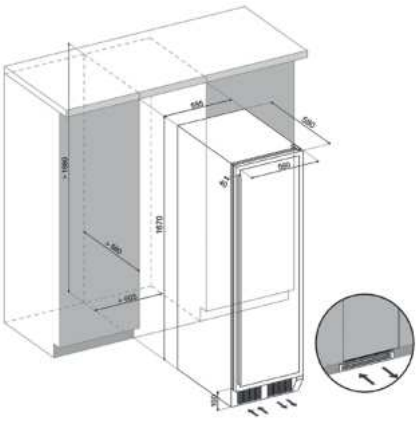

Beépítés típusa	Szabadonálló vagy körbeépíthető
Palack kapacitás (750ml bordói palack)	108
Ajtónyitás	Fogantyú
Zsanér típusa	Hagyományos (pivot)
Kijelző típua	LED érintő képernyő
Hűtési zónák száma	2
Hűtési tartomány	5-12°C // 12-20°C
Kiemelt tulajdonság	Elülső szellőző rács szabadon hagyásával beépíthető
Visszafűtés	Igen
Beépítési feltételek	Elülső szellőző rács szabadon hagyásával beépíthető
Energia osztály	G
Energiafogyasztás	155 kWh/év
Teljesítmény	220-240V, 50Hz, 1,3A
Bruttó méretek (MxSZxM) mm	1905x660x745
Termék méretei (MxSZxM) mm	1670x595x580
Polc típusa	Teleszkópos sínes fa polc
Zajszint	39dB
Rezgésmentes tárolás	Igen
Hűtés típusa	Belső légkeringetés, kompresszor
Üveg ajtó	UV védett 3 rétegű üveg, fordítható nyitás
Belső világítás	RGB belső világítás
Wifi	Nem
Garancia	3 év

Olvass be, hogy többet megtudj:

108 39dB 5-12°C 12-20°C

GRANDE-166

Fekete üveg DX-166.428DBK EAN: 5999558431648
Inox DX-166.428SDSK EAN: 5999558432034
Matt fekete DX-166.428DMBK EAN: 5999558435912
RAL szín DX-166.428DCK EAN: 5999558435967

1770
680
595

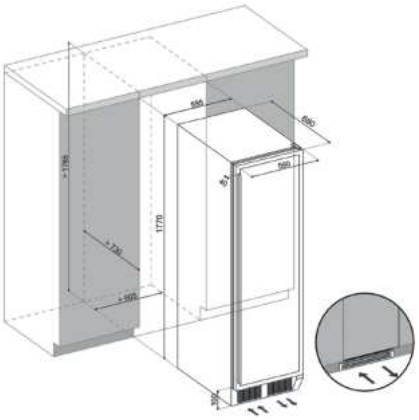

Beépítés típusa	szabadonálló vagy körbeépíthető
Palack kapacitás (750ml bordói palack)	166
Ajtónyitás	Fekete hűtő rejtett fogantyú, inox sima fogantyú
Zsanér típusa	hagyományos (pivot)
Kijelző típua	LED érintő képernyő
Hűtési zónák száma	2
Hűtési tartomány	5-12°C // 12-20°C
Kiemelt tulajdonság	Elülső szellőző rács szabadon hagyásával beépíthető
Visszafűtés	Igen
Beépítési feltételek	Elülső szellőző rács szabadon hagyásával beépíthető
Energia osztály	G
Energiafogyasztás	146 kWh/év
Teljesítmény	220-240V, 50Hz, 1,3A
Bruttó méretek (MxSZxM) mm	1905x660x745
Termék méretei (MxSZxM) mm	1770x595x680
Polc típusa	Tteleszkópos sines fa polc
Zajszint	39dB
Rezgésmentes tárolás	Igen
Hűtés típusa	Belső légkeringetés, kompresszor
Üveg ajtó	UV védett 3 rétegű üveg, fordítható nyitás
Belső világítás	Kék LED világítás
Wifi	Nem
Garancia	3 év

Olvass be, hogy többet megtudj:

166 39dB 5-12°C 12-20°C

GRANDE-181

Fekete üveg DX-181.490DBK EAN: 5999558431631
Inox DX-181.490SDSK EAN: 5999558431969
Matt fekete DX-181.490DMBK EAN: 5999558435929
RAL szín DX-181.490DCK EAN: 5999558435974

1835
680
655

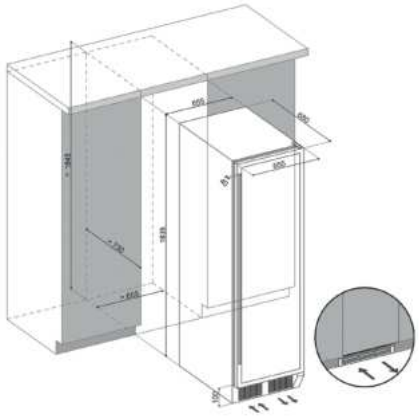

Beépítés típusa	Szabadonálló vagy körbeépíthető
Palack kapacitás (750ml bordói palack)	181
Ajtónyitás	Fogantyú
Zsanér típusa	Hagyományos (pivot)
Kijelző típua	LED érintő képernyő
Hűtési zónák száma	2
Hűtési tartomány	5-12°C // 12-20°C
Kiemelt tulajdonság	Elülső szellőző rács szabadon hagyásával beépíthető
Visszafűtés	Igen
Beépítési feltételek	Elülső szellőző rács szabadon hagyásával beépíthető
Energia osztály	G
Energiafogyasztás	197 kWh/év
Teljesítmény	220-240V, 50Hz, 1,1A
Bruttó méretek (MxSZxM) mm	1970x700x745
Termék méretei (MxSZxM) mm	1835x655x680
Polc típusa	Teleszkópos sínes fa polc
Zajszint	40dB
Rezgésmentes tárolás	Igen
Hűtés típusa	Belső légkeringetés, kompresszor
Üveg ajtó	UV védett 3 rétegű üveg, fordítható nyitás
Belső világítás	Kék LED világítás
Wifi	Nem
Garancia	3 év

Olvass be, hogy többet megtudj:

181 40dB 5-12°C 12-20°C

GRANDE-194

Fekete üveg DX-194.490BK EAN: 5999558431945
Inox DX-194.490SSK EAN: 5999558431952
Matt fekete DX-194.490MBK EAN: 5999558435936
RAL szín DX-194.490CK EAN: 5999558435981

1835
680
655

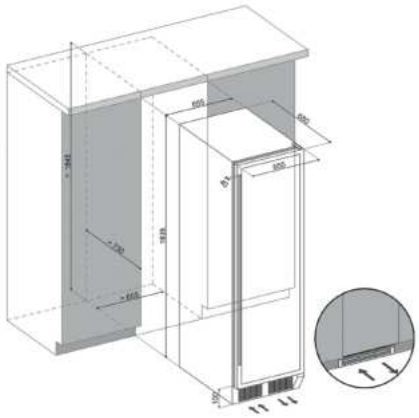

Beépítés típusa	Szabadonálló vagy körbeépíthető
Palack kapacitás (750ml bordói palack)	183
Ajtónyitás	Fogantyú
Zsanér típusa	Hagyományos (pivot)
Kijelző típua	LED érintő képernyő
Hűtési zónák száma	2
Hűtési tartomány	5-20°C
Kiemelt tulajdonság	Elülső szellőző rács szabadon hagyásával beépíthető
Visszafűtés	Igen
Beépítési feltételek	Elülső szellőző rács szabadon hagyásával beépíthető
Energia osztály	G
Energiafogyasztás	179 kWh/év
Teljesítmény	220-240V, 50Hz, 1,1A
Bruttó méretek (MxSZxM) mm	1970x700x745
Termék méretei (MxSZxM) mm	1835x655x680
Polc típusa	Teleszkópos sínes fa polc
Zajszint	40dB
Rezgésmentes tárolás	Igen
Hűtés típusa	Belső légkeringetés, kompresszor
Üveg ajtó	UV védett 3 rétegű üveg, fordítható nyitás
Belső világítás	Kék LED világítás
Wifi	Nem
Garancia	3 év

Olvass be, hogy többet megtudj:

183 40dB 5-20°C

DUNAVOX SERA

Champagne, Prosecco, Cava

3 ÉV GARANCIA
Termékekre & alkatrészekre
+2 év a kompresszorra

80 CM MAGAS

DAUF-40.138B
DAUF-40.138SS

120 CM MAGAS

DX-58.258DB
DX-58.258DSS

120 CM MAGAS

DX-70.258B
DX-70.258SS

180 CM MAGAS

DX-143.468B
DX-143.468SS

FŐ JELLEMZŐK

EGY ÉS KÉT HŐMÉRSÉKLETI ZÓNA

A Dunavox borhűtők egy, kettő, illetve három hűtési zónával rendelkeznek. A termékválaszték sokfélesége lehetőséget kínál egyszerre többféle bor ideális hőmérsékleten történő tárolására

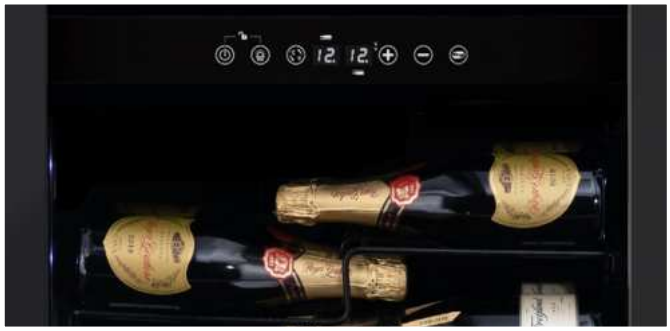

LABEL VIEW POLCOK

Kifejezetten a nagyobb palackok számára tervezték, a polcok közötti optimális távolság kényelmesen illeszkedik a pezsgős és proseccós palackokhoz. A palackok különleges bemutató polcokon helyezkednek el. A palack kapacitása és a polctávolság a következő méretekkel rendelkező, szabványos formájú pezsgősüvegeken alapul (750ml 310x85mm).

JACHT- ÉS HAJÓ TELEPÍTÉS

Élvezze a tökéletesen hűtött borok luxusát a tengeren a tengerjáró hajók fedélzetén található korszerű borhűtőinkkel. Elegáns és hatékony borhűtőinket úgy terveztük, hogy megőrizzék kedvenc borai finom ízét és aromáját, így minden egyes korty ugyanolyan élvezetes lesz, mint az első. Emelje a fedélzeti élményt a szakértelemmel tárolt borok kényelmével és kifinomultságával, és fokozza az utazás minden pillanatát.

VÁLSZTHATÓ AJTÓ TÍPUSOK

Fekete üvegajtó, rozsdamentes acél ajtó, matt fekete ajtó, RAL színű ajtó, bútorlap rögzítési lehetőség.

Matt fekete | Fekete üveg | Inox | RAL szín

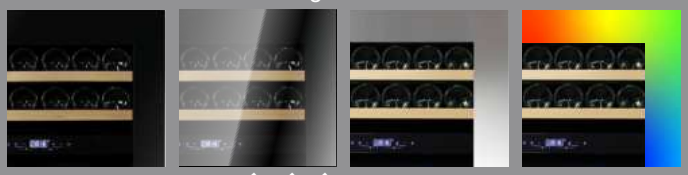

MULTI LED VILÁGÍTÁS

A Dunavox borhűtők beltéri LED fénye fehérre, borostyánsárgára és kékre is állítható. Ez a funkció számos lehetőséget kínál a tökéletes megvilágítási lehetőség beállításához.

LED KIJELZŐ

A LED kijelző lehetővé teszi a gyors és egyszerű használatot a kívánt hőmérséklet beállításához és ellenőrzéséhez.

REJTETT FOGANTYÚS AJTÓ

A pult alatti borhűtők legújabb dizájn trendjeinek megfelelően hűtőink egy kis része rejtett fogantyúval is kapható.

ALSÓ SZELLŐZÉS

A szellőzőrácsot szabadon kell tartani; a kompresszor által termelt meleg levegő az egyik oldalon keresztül távozik, a másik oldalon pedig a hűvösebb levegő a hűtő megfelelő szellőzését lehetővé tevő csendes ventilátorokon keresztül áramlik be. Flow, Grande és Sera termékcsalád fő jellemzője.

Ha a borhűtő előtt lábazat van, akkor a megfelelő szellőzés biztosítása érdekében a lábazatba rácsot kell szerelni. A hűtő közelében lévő hőforrások pl. sütő, padlófűtés csökkentik a borhűtő élettartamát.

SERA-40

Fekete üveg DAUF-40.138B EAN: 5999558433482
Inox DAUF-40.138SS EAN: 5999558433499
Matt fekete DAUF-40.138MB EAN: 5999558436155
RAL szín DAUF-40.138C EAN: 5999558436193

813
570
595

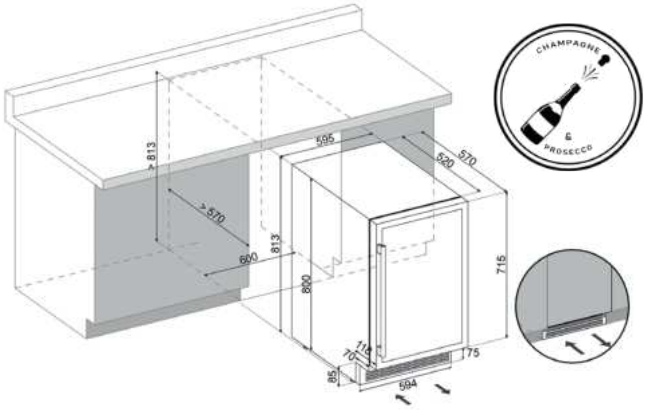

Beépítés típusa	Csak pult alá építhető
Palack kapacitás (750ml bordói palack)	40
Egyedi palack elhelyezés	Pezsgő, prosecco, cava
Ajtónyitás	Fekete ajtó rejtett fogantyú, inox ajtó fogantyú
Zsanér típusa	Hagyományos (pivot)
Kijelző típua	LED érintőképernyő
Hűtési zónák száma	1
Hűtési tartomány	5-20°C
Kiemelt tulajdonság	Elülső szellőző rács szabadon hagyásával beépíthető
Visszafűtés	Nem
Beépítési feltételek	Elülső szellőző rács szabadon hagyásával beépíthető
Energia osztály	E
Energiafogyasztás	83 kWh/év
Teljesítmény	220-240V, 50Hz 0,85A
Bruttó méretek (MxSZxM) mm	880x660x625
Termék méretei (MxSZxM) mm	813x595x570
Polc típusa	Teleszkópos sínes fém polc
Zajszint	38dB
Rezgésmentes tárolás	Igen
Hűtés típusa	Belső légkeringetés, kompresszor
Üveg ajtó	UV védett 3 rétegű üveg, fordítható nyitás
Belső világítás	Multi LED világítás (fehér, borostyán, kék)
Garancia	3 év

Olvass be, hogy többet megtudj:

40 38dB 5-20°C

SERA-58

Fekete üveg DX-58.258DB EAN: 5999558435158
Inox DX-58.258DSS EAN: 5999558435165
Matt fekete DX-58.258DMB EAN: 5999558436162
RAL szín DX-58.258DC EAN: 5999558436209

1215
680
595

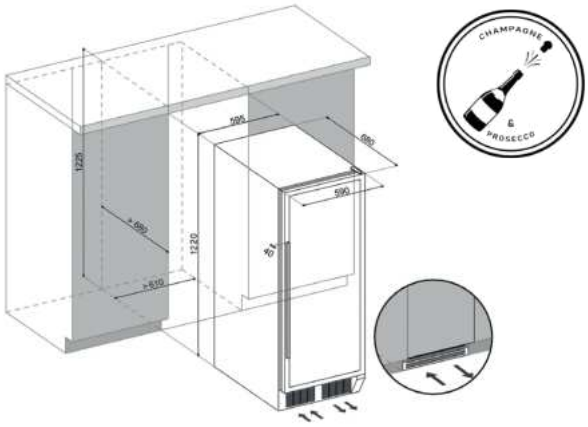

Beépítés típusa	Szabadonálló vagy körbeépíthető
Palack kapacitás (750ml bordói palack)	58
Egyedi palack elhelyezés	Pezsgő, prosecco, cava
Ajtónyitás	Fekete ajtó rejtett fogantyú, inox ajtó fogantyú
Zsanér típusa	Hagyományos (pivot)
Kijelző típua	LED érintő képernyő
Hűtési zónák száma	2
Hűtési tartomány	5-12°C // 12-20°C
Kiemelt tulajdonság	Elülső szellőző rács szabadon hagyásával beépíthető
Visszafűtés	Nem
Beépítési feltételek	Elülső szellőző rács szabadon hagyásával beépíthető
Energia osztály	G
Energiafogyasztás	128 kWh/év
Teljesítmény	220-240V, 50Hz 0,85A
Bruttó méretek (MxSZxM) mm	1260x660x745
Termék méretei (MxSZxM) mm	1215x595x680
Polc típusa	Teleszkópos sínes fém polc
Zajszint	40dB
Rezgésmentes tárolás	Igen
Hűtés típusa	Belső légkeringetés, kompresszor
Üveg ajtó	UV védett 3 rétegű üveg, fordítható nyitás
Belső világítás	Multi LED világítás (fehér, borostyán, kék)
Garancia	3 év

Olvass be, hogy többet megtudj:

58 40dB 5-12°C 12-20°C

SERA-70

Fekete üveg DX-70.258B EAN: 5999558435172
Inox DX-70.258SS EAN: 5999558435189
Matt fekete DX-70.258MB EAN: 5999558436179
RAL szín DX-70.258C EAN: 5999558436216

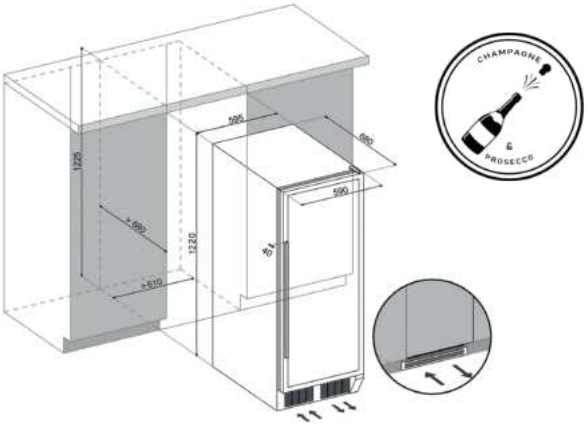

1215
680
585

Beépítés típusa	Szabadonálló vagy körbeépíthető
Palack kapacitás (750ml bordói palack)	70
Egyedi palack elhelyezés	Pezsgő, prosecco, cava
Ajtónyitás	Fekete ajtó rejtett fogantyú, inox ajtó fogantyú
Zsanér típusa	Hagyományos (pivot)
Kijelző típua	LED érintő képernyő
Hűtési zónák száma	1
Hűtési tartomány	5-20°C
Kiemelt tulajdonság	Elülső szellőző rács szabadon hagyásával beépíthető
Visszafűtés	Nem
Beépítési feltételek	Elülső szellőző rács szabadon hagyásával beépíthető
Energia osztály	F
Energiafogyasztás	111 kWh/év
Teljesítmény	220-240V, 50Hz 0,85A
Bruttó méretek (MxSZxM) mm	1260x660x745
Termék méretei (MxSZxM) mm	1215x595x680
Polc típusa	Teleszkópos sínes fém polc
Zajszint	40dB
Rezgésmentes tárolás	Igen
Hűtés típusa	Belső légkeringetés, kompresszor
Üveg ajtó	UV védett 3 rétegű üveg, fordítható nyitás
Belső világítás	Multi LED világítás (fehér, borostyán, kék)
Garancia	3 év

Olvass be, hogy többet megtudj:

70 38dB 5-20°C

SERA-143

Fekete üveg DX-143.468B EAN: 5999558432645
Inox DX-143.468SS EAN: 5999558432638
Matt fekete DX-143.468MB EAN: 5999558436186
RAL szín DX-143.468C EAN: 5999558436223

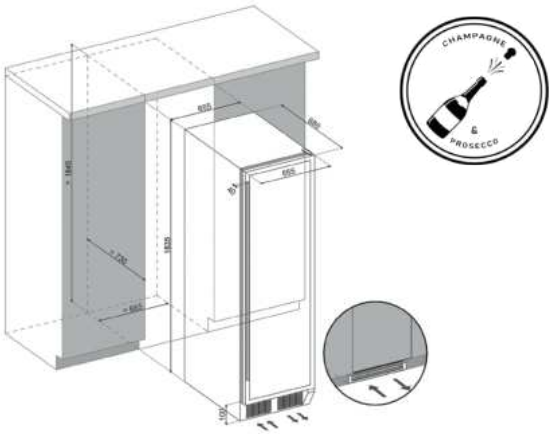

1835
680
655

Beépítés típusa	Szabadonálló vagy körbeépíthető
Palack kapacitás (750ml bordói palack)	143
Egyedi palack elhelyezés	Pezsgő, prosecco, cava
Ajtónyitás	Fekete ajtó rejtett, inox ajtó fogantyú
Zsanér típusa	Hagyományos (pivot)
Kijelző típua	LED érintő képernyő
Hűtési zónák száma	1
Hűtési tartomány	5-20°C
Kiemelt tulajdonság	Elülső szellőző rács szabadon hagyásával beépíthető
Visszafűtés	Nem
Beépítési feltételek	Elülső szellőző rács szabadon hagyásával beépíthető
Energia osztály	G
Energiafogyasztás	162 kWh/év
Teljesítmény	220-240V, 50Hz 1,3A
Bruttó méretek (MxSZxM) mm	1970x700x745
Termék méretei (MxSZxM) mm	1835x655x680
Polc típusa	Teleszkópos sínes fém polc
Zajszint	40dB
Rezgésmentes tárolás	Igen
Hűtés típusa	Belső légkeringetés, kompresszor
Üveg ajtó	UV védett 3 rétegű üveg, fordítható nyitás
Belső világítás	Multi LED világítás (fehér, borostyán, kék)
Garancia	3 év

Olvass be, hogy többet megtudj:

143 40dB 5-20°C

DUNAVOX HOME

Szabadonálló, otthonában bárhol

SZABADONÁLLÓ

- szabványos ajtónyitás
- az ajtó NEM FORDÍTHATÓ meg

3

3 ÉV GARANCIA
Termékekre & alkatrészekre
+2 év a kompresszorra

50 CM MAGAS

DXFH-16.46

65 CM MAGAS

DXFH-20.62

83 CM MAGAS

DXFH-28.88

FŐ JELLEMZŐK

REJTETT FOGANTYÚS AJTÓ

Elegáns, fogantyú nélküli kialakítás, diszkréten elhelyezett rejtett fogantyúval.

LED KIJELZŐ

A LED kijelző lehetővé teszi a gyors és egyszerű használatot a kívánt hőmérséklet beállításához és ellenőrzéséhez.
* kivéve HOME-48

KÜLTÉRI ELHELYEZÉS

A Dunavox borhűtőket beltéri használatra tervezték, azonban néhány feltétel betartásával a készülékeket kültéren is lehet használni. Tartsa a borhűtőt közvetlen napfénytől távol, és állítsa fedett, esőtől védett helyre. Ne tartsa a készüléket a szabadban, ha a környezeti hőmérséklet 18°C alá csökken.

FELBONTOTT PALACKOK TÁROLÁSA

A Home sorozat egyedülálló funkciót kínál a nyitott palackok álló helyzetben történő tárolására. A készülék elülső részét az álló palackok tárolására tervezték.

TELEPÍTÉS/ ELHELYEZÉS

A palack kapacitás széles skálán mozog, 16 és 50 palack között. Ezek a hűtők nem építhetők be vagy helyezhetők pult alá. Csak a szabadon álló telepítés megengedett, mivel ezek a hűtők nem rendelkeznek elülső szellőző ráccsal, ahol a szellőztetés történhet. A megfelelő működéshez a készülékek körül szabad térre van szükség. A kondenzátor a test belsejében van elhelyezve, ez azt jelenti, hogy a hőelvonás a hűtő oldalain és tetején történik. Ezért kulcsfontosságú, hogy ezeket az egységeket ne építsék be.

84 CM MAGAS

DXFH-30.80

84 CM MAGAS

DXFH-48.130

130 CM MAGAS

DXFH-50.142

HOME-16

Fekete üveg DXFH-16.46 EAN: 5999558434786

SZABADONÁLLÓ

510
480
430

Beépítés típusa	Csak szabadonálló elhelyezés
Palack kapacitás(750ml bordói palack)	15
Ajtónyitás	Rejtett fogantyú
Zsanér típusa	Felső zsanér
Kijelző típua	LED érintő képernyő
Hűtési zónák száma	1
Hűtési tartomány	4-18°C
Kiemelt tulajdonság	Álló palackok tárolására alkalmas
Visszafűtés	Nem
Beépítési feltételek	Szabadonálló elhelyezés
Energia osztály	G
Energiafogyasztás	134 kWh/év
Teljesítmény	220-240V, 50Hz, 0,55A
Bruttó méretek (MxSZxM) mm	575x550x500
Termék méretei(MxSZxM) mm	510x430x480
Polc típusa	Kihúzható fa polc
Zajszint	40dB
Rezgésmentes tárolás	Igen
Hűtés típusa	Direkt hűtés, kompresszor
Üveg ajtó	UV védett 2 rétegű üveg, nem fordítható a nyitás
Belső világítás	Kék LED világítás
Wifi	Nem
Garancia	3 év

15 40dB 4-18°C

Olvass be, hogy többet megtudj:

HOME-20

Fekete üveg DXFH-20.62 EAN: 5999558434793

SZABADONÁLLÓ

640
480
430

Beépítés típusa	Csak szabadonálló elhelyezés
Palack kapacitás(750ml bordói palack)	20
Ajtónyitás	Rejtett fogantyú
Zsanér típusa	Felső zsanér
Kijelző típua	LED érintő képernyő
Hűtési zónák száma	1
Hűtési tartomány	4-18°C
Kiemelt tulajdonság	Álló palackok tárolására alkalmas
Visszafűtés	Nem
Beépítési feltételek	Szabadonálló elhelyezés
Energia osztály	G
Energiafogyasztás	136 kWh/év
Teljesítmény	220-240V, 50Hz, 0,55A
Bruttó méretek (MxSZxM) mm	710x555x505
Termék méretei(MxSZxM) mm	640x430x480
Polc típusa	Kihúzható fa polc
Zajszint	40dB
Rezgésmentes tárolás	Igen
Hűtés típusa	Direkt hűtés, kompresszor
Üveg ajtó	UV védett 2 rétegű üveg ajtó, nem fordítható nyitás
Belső világítás	Kék LED világítás
Wifi	Nem
Garancia	3 év

20 40dB 4-18°C

Olvass be, hogy többet megtudj:

HOME-28

Fekete üveg DXFH-28.88 EAN: 5999558434809

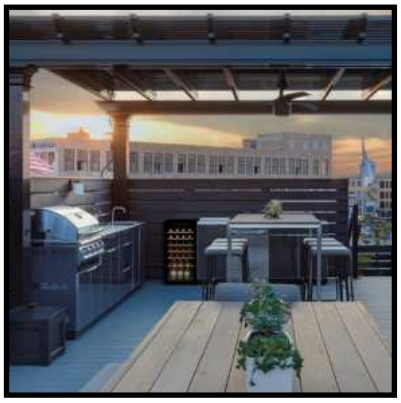

SZABADONÁLLÓ

825
480
430

Beépítés típusa	Csak szabadonálló elhelyezés
Palack kapacitás(750ml bordói palack)	28
Ajtónyitás	Rejtett fogantyú
Zsanér típusa	Felső zsanér
Kijelző típua	LED érintő képernyő
Hűtési zónák száma	1
Hűtési tartomány	4-18°C
Kiemelt tulajdonság	Álló palackok tárolására alkalmas
Visszafűtés	Nem
Beépítési feltételek	Szabadonálló elhelyezés
Energia osztály	G
Energiafogyasztás	139 kWh/év
Teljesítmény	220-240V, 50Hz, 0,55A
Bruttó méretek (MxSZxM) mm	895x570x505
Termék méretei(MxSZxM) mm	825x430x480
Polc típusa	Kihúzható fa polc
Zajszint	40dB
Rezgésmentes tárolás	Igen
Hűtés típusa	Direkt hűtés, kompresszor
Üveg ajtó	UV védett 2 rétegű üveg ajtó, nem fordítható nyitás
Belső világítás	Kék LED világítás
Wifi	Nem
Garancia	3 év

28 40dB 4-18°C

Olvass be, hogy többet megtudj:

HOME-30

Fekete üveg DXFH-30.80 EAN: 5999558434830

SZABADONÁLLÓ

840
490
430

Beépítés típusa	Csak szabadonálló elhelyezés
Palack kapacitás(750ml bordói palack)	29
Ajtónyitás	Rejtett fogantyú
Zsanér típusa	Felső zsanér
Kijelző típua	LED érintő képernyő
Hűtési zónák száma	2
Hűtési tartomány	4-18°C // 4-18°C
Kiemelt tulajdonság	Hőmérséklet különbség nem lehet nagyobb mint 6°C a két zóna között
Visszafűtés	Igen
Beépítési feltételek	Szabadonálló elhelyezés
Energia osztály	G
Energiafogyasztás	138 kWh/év
Teljesítmény	220-240V, 50Hz, 0,5A
Bruttó méretek (MxSZxM) mm	905x555x545
Termék méretei(MxSZxM) mm	840x430x490
Polc típusa	Kihúzható fa polc
Zajszint	41dB
Rezgésmentes tárolás	Igen
Hűtés típusa	Direkt hűtés, kompresszor
Üveg ajtó	UV védett 2 rétegű üveg ajtó, nem fordítható nyitás
Belső világítás	Kék LED világítás
Wifi	Nem
Garancia	3 év

29 41dB 4-18°C 4-18°C

Olvass be, hogy többet megtudj:

HOME-48

Fekete üveg DXFH-48.130 EAN: 5999558434847

830
570
550

SZABADONÁLLÓ

Beépítés típusa	Csak szabadonálló elhelyezés
Palack kapacitás(750ml bordói palack)	48
Ajtónyitás	Rejtett fogantyú
Zsanér típusa	Felső zsanér
Kijelző típua	Nincs kijelző, hőszabályozás termosztáttal
Hűtési zónák száma	1
Hűtési tartomány	4-18°C
Kiemelt tulajdonság	Nincs LED érintő képernyő, a hőszabályozás termosztáttal működik
Visszafűtés	Nem
Beépítési feltételek	Szabadonálló elhelyezés
Energia osztály	G
Energiafogyasztás	144 kWh/év
Teljesítmény	220-240V, 50Hz, 0,55A
Bruttó méretek (MxSZxM) mm	855x590x580
Termék méretei(MxSZxM) mm	830x550x570
Polc típusa	Kihúzható fa polc
Zajszint	40dB
Rezgésmentes tárolás	Igen
Hűtés típusa	Direkt hűtés, kompresszor
Üveg ajtó	UV védett 2 rétegű üveg ajtó, nem fordítható nyitás
Belső világítás	Kék LED világítás
Wifi	Nem
Garancia	3 év

48 40dB 4-18°C

Olvass be, hogy többet megtudj:

HOME-50

Fekete üveg DXFH-50.142 EAN: 5999558435714

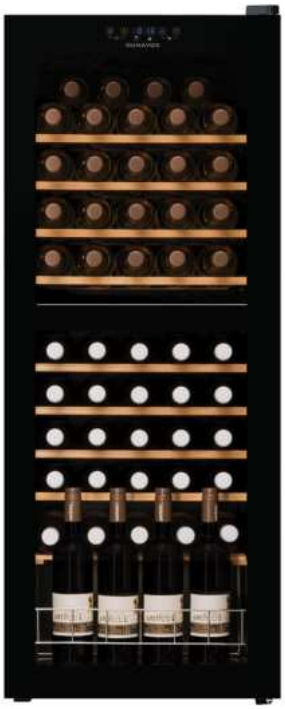

1295
470
480

SZABADONÁLLÓ

Beépítés típusa	Szabadonálló vagy beépíthető
Palack kapacitás(750ml bordói palack)	50
Ajtónyitás	Rejtett fogantyú
Zsanér típusa	Felső zsanér
Kijelző típua	LED érintőképernyő
Hűtési zónák száma	2
Hűtési tartomány	4-18°C // 4-18°C
Kiemelt tulajdonság	Az egység felett és körül a megfelelő szellőzés biztosítása lehetőséget ad a beépítésre
Visszafűtés	Igen
Beépítési feltételek	Szabadonálló vagy beépíthető
Energia osztály	G
Energiafogyasztás	146 kWh/év
Teljesítmény	220-240V, 50Hz, 0,5A
Bruttó méretek (MxSZxM) mm	1370x555x545
Termék méretei(MxSZxM) mm	1295x480x470
Polc típusa	Kihúzható fa polc
Zajszint	41dB
Rezgésmentes tárolás	Igen
Hűtés típusa	Direkt hűtés, kompresszor
Üveg ajtó	UV védett 2 rétegű üveg ajtó, nem fordítható nyitás
Belső világítás	Kék LED világítás
Wifi	Nem
Garancia	3 év

50 41dB 4-18°C 4-18°C

Olvass be, hogy többet megtudj:

TERMS AND CONDITIONS

Warranty:

All Dunavox products for domestic use are covered by a 24-month warranty, plus an additional one-year warranty and an additional 2-year warranty on the compressor. To obtain the additional warranty, you must register your purchase at www.dunavox.com within 30 days from the date of purchase.

Assistance:

Technical interventions under warranty are always piloted by Dunavox, which will organise them using the contracted technical assistance. In case of technical assistance fill the service registry form on your country specific Dunavox website.
www.dunavox.com

General Terms and Conditions of Sale:

Prices: The displayed prices are recommended and non-binding. Taxes and transport are excluded.
Illustrations and descriptions: All measurements, prices and descriptions published in this catalogue may be changed or cancelled at any time and without notice, according to the technical and commercial needs of Dunavox without the possibility of claims by the purchaser.
Payments: Payments are only recognised as valid if made directly to the supplier. *Also in the case old appropriate dispute, however, payments may not be suspended.
In case of delayed payments default interest based on local legislation rules is applicable.
Bank collection fees: Over due invoices, bank collection charges will be debited.
Transport: All units must be checked upon delivery. Any complaints about the quantity or quality of goods will only be accepted if made at the time of unloading and noted on the Transport Document.
Delivery terms: Delivery terms are purely indicative, no penalties for late delivery will be accepted. Some products may be temporarily out of stock, in which case it will be notified of the approximate date of delivery and/or the immediate availability of similar products.
Exchanges and returns: Returns of goods not previously authorised in writing by the supplier are not permitted.
If the defective goods are installed, no reimbursement will be made for the costs incurred for installation.
Deliveries: The supplier reserves the right to suspend deliveries in any case of non-compliance, including partial, of the purchaser to its obligations.
Place of Jurisdiction: The exclusive place of jurisdiction for all disputes is the supplier.
Manufacturer's Warranty: All products on sale are covered by the official manufacturer's warranty under the regulations, to the extent applicable. This warranty shall apply to product presenting conformity defects and/or malfunctions that could not be detected at the time of purchase. The warranty is personal and will therefore only apply to the original purchaser, being reserved for direct customers and not for traders and retailers. The warranty is 24 months from the actual date of purchase. Registering the product at www.dunavox.com within 30 days from the date of purchase will entitle you to an additional year's warranty and a total of 5 years' warranty on the compressor.
In any case, and therefore also for events for which any warranty shall be recognised, Dunavox shall not is liable for any damage suffered by the products contained in the wine cellars or the surrounding materials.

Read the instruction manual carefully and pay attention to the installation sheets.

Important:

WARNINGS: For the correct functioning of the built-in wine cellars in column (not self-ventilated), it is necessary to provide a front ventilation grille, a sanitary vacuum at the bottom of the cabinet and an outlet at the top of the cabinet for expelling hot air, in under-shelf wine cellars only a grille is required adequately sized ventilation front. In any case, always refer to the technical installation diagrams.
Pay attention to the correct closing of the door in the cabinet and adjustment of the hinges. Adjusting the feet to level the cellar. Product measurements are in mm.

Dunavox disclaims all liability for any inaccuracies due to transcription errors or printing of this price list, which cancels and replaces the previous ones.

DUNAVOX | 54

www.dunavox.com
info@dunavox.com

www.facebook.com/dunavoxglobal

www.instagram.com/dunavoxglobal

www.linkedin.com/company/dunavox